bis 50l Kessel - Artikel: 50104, Serie: FSL50104-01

KOMPRESSOR AIRPOWER 230/10/50VF

EAN: *4015671509406*

Gilt für folgende Seriennummern (die 5 ersten Ziffern):
63833 63834

Beschreibung:
•Ölfreier Riemenkompressor•gummierter Handgriff•Räder zum einfachen transportieren•zwei Druckmanometer•Druckminderer für optimale Regelung des Arbeitsdruckes•Sicherheitsventil•Kondensatablasshahn•Standfuß gummiert•Integrierte Werkzeughalter•eine Schlauchkupplung

Ersatzteilliste zu: 50104 / FSL50104-01

VMg = verbaute Menge
RG = Rabattgruppe

Bild	Ersatzteilnr.	Bezeichnung	VMg	RG	Preis € excl. MwSt	UVP € incl. MwSt
101	50077-01006	Luftfilter	1	1	11,00	13,09
102	50077-01012	Zylinderkopfdichtung	1	1	6,01	7,15
103	50077-01013	Zylinderdichtung	1	1	6,01	7,15
104	50104-01104	Kolbendeckel	1	1	2,68	3,19
105	50104-01105	Kolben / Pleuel komplett	1	3	17,47	20,79
106	99999-6203G	Kugellager 6203 geschlossen	1	1	9,15	10,89
107	50104-01107	Motor / Aggregat komplett	1	5	91,51	108,90
108	99999-6201G	Kugellager 6201 geschlossen	1	1	10,92	12,99
109	50104-01109	Riemen	1	2	13,77	16,39
110	50104-01110	Riemenscheibe Aggregat	1	3	18,39	21,88
111	50104-01111	Lüfterrad	1	1	6,38	7,59
112	50104-01112	Zylinderbuchse	1	1	6,01	7,15
113	50077-01022	Kolbenring	1	3	6,46	7,69
114	50104-01114	Schraube Kolbendeckel	1	1	0,83	0,99
115	50104-01115	Zylinderkopfdeckel	1	3	16,55	19,69
117	50104-01117	Ventilplatte 2er Set komplett	1	1	18,39	21,88
ohne Abb.	50104-01119	Kohlen 2er Set	1	2	6,38	7,59
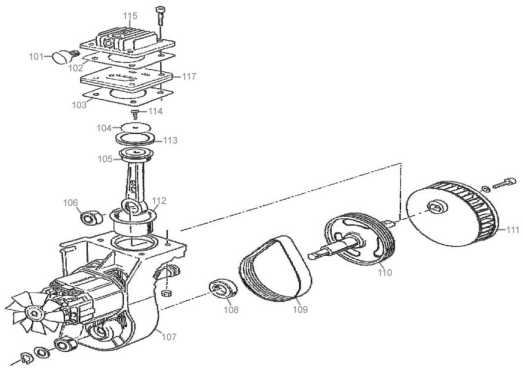
Zeichnung zu: 50104 / FSL50104-01