Güde GmbH & Co. KG • Birkichstraße 6 • D-74549 Wolpertshausen
Telefon: 0 79 04/700-0 • Telefax: 0 79 04/700-250 • info@guede.com
Service-Center: support@ts.guede.com • www.guede.com

RADIALKAPPSÄGE GRK 250/500

EAN: *4015671550040*

Gilt für folgende Seriennummern (die 5 ersten Ziffern):
29966 29968 29969 29971 29972 29973 29975 29976 29977 29978 35038 37571 38035 38268 38850 38851 40595 46057 47206 47872 48204 49006 53579 53817

Beschreibung:
Radial Kapp- und Gehrungssäge mit Doppelrohrführungen, Grundgestell und Sägetisch aus Alu-Druckguss, kugelgelagerte Radialführung für leichtgängige Zugfunktion, beidseitig verwendbare Klemmvorrichtung, großer Drehtisch mit Rasterfixierung, beidseitig Schwenkbar 0-45°, Sägekopf 45° schwenkbar, großer Staubfangsack bzw. Anschluss für Absaugung. Inklusive Hartmetall-Sägeblatt.

Ersatzteilliste zu: 55004 / FSL55004-01

VMg = verbaute Menge
RG = Rabattgruppe

Bild	Ersatzteilnr.	Bezeichnung	VMg	RG	Preis € excl. MwSt	UVP € incl. MwSt
1	55003-01001	Schalter	1	3	Artikel nicht mehr lieferbar.	
2	55003-01002	Kohlen 2er Set	1	3	7,30	8,69
3	55004-01003	Stator	1	3	Artikel nicht mehr lieferbar.	
4	55004-01004	Rotor	1	3	Artikel nicht mehr lieferbar.	
5	55003-01005	Getriebe komplett	1	3	Artikel nicht mehr lieferbar.	
6	55003-01006	Schraube Verbindungsplatte	1	1	1,76	2,09
7	55003-01007	Verbindungsplatte	1	1	3,97	4,72
8	55003-01008	Sägeblattschutz komplett	1	5	Artikel nicht mehr lieferbar.	
9	55004-01009	Führung Sägeblattschutz	1	2	6,42	7,64
10	55003-01010	Werkstückzwinge	1	5	11,92	14,18
11	55003-01011	Aluanschlag	1	5	Artikel nicht mehr lieferbar.	
12	55004-01012	Tischbasis	1	1	Artikel nicht mehr lieferbar.	
13	55004-01013	Tischeinlage 2er Set	1	1	4,53	5,39
14	55004-01014	Klemmplatte	1	1	Artikel nicht mehr lieferbar.	
15	55004-01015	Klemmgriff	1	1	5,45	6,49
16	55003-01016	Gummifuß	4	1	0,88	1,05
17	55003-01017	Skala Neigungsverstellung	1	1	2,31	2,75
18	55003-01018	Ausleger	2	2	7,30	8,69
19	55003-03019	Stellgriff	1	1	6,38	7,59
20	55004-01020	Halter Führungsschiene	1	1	23,01	27,38
21	55003-01021	Radiallager	3	5	6,38	7,59
22	55003-01022	Gelenk	1	5	Artikel nicht mehr lieferbar.	
23	55003-01023	Blattschraube	1	1	3,35	3,99
24	55207-01015	Aussenflansch	1	1	4,16	4,95
25	55003-01025	Innenflansch	1	1	4,16	4,95
26	55003-01026	Entriegelungshebel	1	2	Artikel nicht mehr lieferbar.	
27	55003-01027	Adapter Staubfangsack	1	1	3,88	4,62
28	55003-01028	Staubfangsack	1	2	5,08	6,05
29	55003-01029	Endkappe	1	5	5,08	6,05
30	55003-01030	Kohlenhalter 2er Set	1	3	Artikel nicht mehr lieferbar.	
31	55003-01031	Griff komplett	1	3	Artikel nicht mehr lieferbar.	
32	55003-01032	Flügelschraube-Ausleger	2	1	2,22	2,64
33	55003-01033	Feder	1	1	6,38	7,59
34	55007-02034	Entriegelungsgriff	1	1	5,08	6,05
35	55004-01035	Führungsrohr	2	1	9,15	10,89
36	55004-01036	Abstreifring	2	1	Artikel nicht mehr lieferbar.	
38	40628-04044	Kondensator	1	1	3,61	4,30
41	55003-01041	Feststellschraube	1	1	1,76	2,09
42	55003-01042	Flügelschraube-Werkstückzwinge	2	1	1,76	2,09
ohne Abb.	55003-01044	Gradanzeigepfeil	1	1	1,01	1,20
ohne Abb.	55004-01034	Stützfuss	1	1	3,24	3,86
ohne Abb.	55023	Holzsägeblatt HM 250x20x50Z	1	2	16,76	19,94
ohne Abb.	55006-01036	Adapter Staubsauger	0	1	4,53	5,39
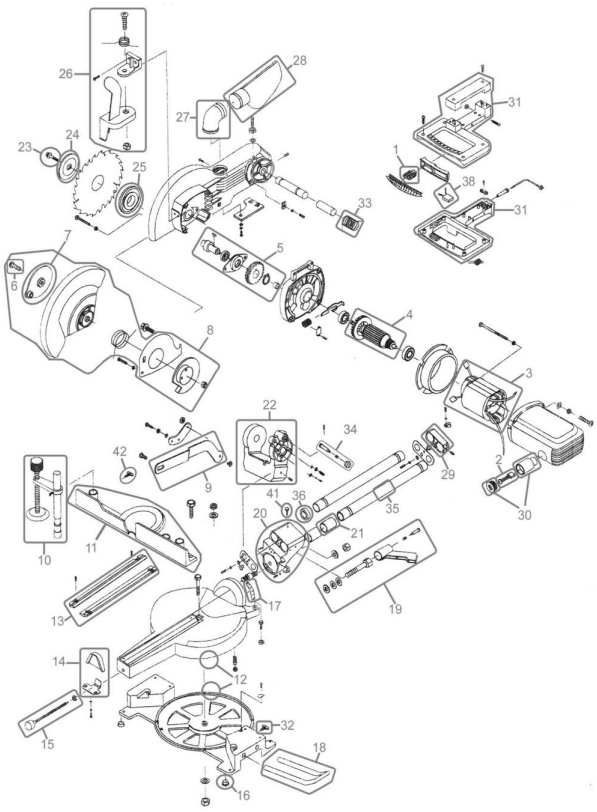
Zeichnung zu: 55004 / FSL55004-01