Kombischleifer - Artikel: 55108, Serie: FSL55108-02

Kombischleifer GDS 150 K

EAN: *4015671551085*

Gilt für folgende Seriennummern (die 5 ersten Ziffern):
50861 51497 53577 54186 54566 55115 57852 58836 59475 59727 59973 60341 60577 60774 61116 61860 61997 62141 62551 62759 63065 63440 64143 64665 64866 65551 66267 66973 67703 67908 68115 70371 70841

Beschreibung:
•Stabiler Maschinenfuß•Kondensatmotor•Vibrationsarmer Lauf•Kugelgelagerte Schleifachsen•Verstellbare Arbeitsauflagen,•Funkenschutzeinrichtung einstellbar•Feinschleifscheibe Körnung 36•Schleifband Körnung 80•Grob- & Feinschleifscheibe mit Adaptor 12,7 mm optionales Zubehör: #55535 Schleifscheibe 150x20x32mm K60 #40367 GEWEBE-SCHLEIFBAND 50x686mm K80 3St.

Ersatzteilliste zu: 55108 / FSL55108-02

VMg = verbaute Menge
RG = Rabattgruppe

Bild	Ersatzteilnr.	Bezeichnung	VMg	RG	Preis € excl. MwSt	UVP € incl. MwSt
1	55114-01001	Sichtschutz einzeln	2	1	2,31	2,75
2	55108-02002	Seitl. Schleifscheibenschutz	1	1	3,61	4,30
3	55108-02003	Mutter Schleifscheibe	1	1	0,55	0,65
4	55108-02004	Satz Flansche 2er - Set	1	1	4,53	5,39
5	55534	Schleifscheibe 150x20x32 mm K36	1	1	6,68	7,95
6	55108-02006	Werkstückauflage 2er - Set	1	1	3,61	4,30
7	55108-02007	Kondensator	1	1	3,88	4,62
8	55114-01006	Schalter 250V / 6A	1	2	7,55	8,98
9	55108-02009	Schaltergehäuse	1	1	3,24	3,86
10	55108-02010	Schleifbandrad starr	1	1	8,23	9,79
11	55108-02011	Mutter Schleifbandrad	1	1	0,46	0,55
12	55108-02012	Schleifbandabdeckung	1	1	6,38	7,59
13	55108-02013	Spannrolle	1	3	9,15	10,89
14	55108-02014	Spannvorrichtung komplett	1	1	5,08	6,05
15	55108-02015	Bef. Mutter Spannrolle	1	1	0,46	0,55
16	55114-01002	Halterung einzeln	2	3	3,24	3,86
ohne Abb.	55108-02016	Gummifuss	4	1	1,01	1,20
ohne Abb.	40365	Gewebe-Schleifband 50x686 mm K60 3-tlg.	0	1	7,52	8,95
ohne Abb.	40367	Gewebe-Schleifband 50x686 mm K80 3-tlg.	0	1	7,52	8,95
ohne Abb.	40369	Gewebe-Schleifband 50x686 mm K100 3-tlg.	0	1	7,52	8,95
ohne Abb.	55535	Schleifscheibe 150x20x32 mm K60	0	1	6,68	7,95
ohne Abb.	55537	Abrichtstab 25x13x100 SB	0	1	8,36	9,95
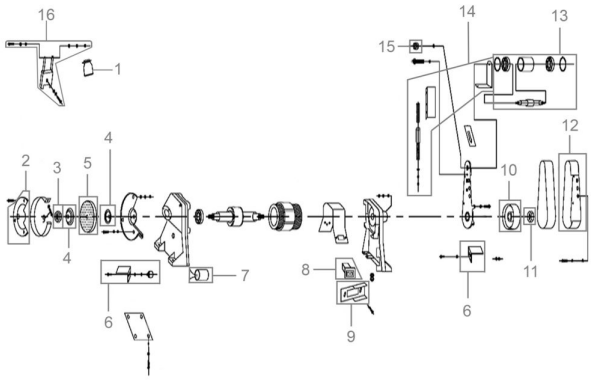
Zeichnung zu: 55108 / FSL55108-02