Doppelschleifer GDS 200

EAN: *4015671551160*

Gilt für folgende Seriennummern (die 5 ersten Ziffern):
25192 25492 26437 26985 27375 27795 28353 28555 28565 29245 29743 30977 31336 32144 33085 33819 34256 35505 35616 37377 37572 37883 37979 40873 44464 47434 51241 54566 55115 57011 57165 57736 57852 58164 59475 59643 59727 59973 60146 60341 60702 60702 61116 61860 62672 62840 63165 63166 64776 65193 65551 66267 67641 68294 69638 71396

Beschreibung:
•Stabiler Maschinenfuß•Kugelgelagerte Schleifachsen•Kondensatormotor•Vibrationsarmer Lauf•Verstellbare Arbeitsauflagen•Funkenschutzeinrichtung verstellbar•Grob- & Feinschleifscheibe mit Adaptor 16 mm

Ersatzteilliste zu: 55116 / FSL55116-02

VMg = verbaute Menge
RG = Rabattgruppe

Bild	Ersatzteilnr.	Bezeichnung	VMg	RG	Preis € excl. MwSt	UVP € incl. MwSt
1	55115-01001	Sichtschutz einzeln	1	1	Artikel nicht mehr lieferbar.	
2	55115-01002	Halterung einzeln	1	1	3,24	3,86
3	55115-01003	Flansch	4	1	2,68	3,19
4	55115-01004	Werkstückauflage 2er Set komplett	1	1	5,60	6,66
5	55114-01005	Kondensator	1	1	4,16	4,95
6	55114-01006	Schalter 250V / 6A	1	2	7,55	8,98
7	55114-01007	Schaltergehäuse	1	1	4,16	4,95
ohne Abb.	55115-01008	Hülse Schleifscheibe	2	1	2,03	2,42
ohne Abb.	55114-01009	Gummifuss	4	1	1,01	1,20
ohne Abb.	55532	Schleifscheibe 200x25x32 mm K36	1	1	11,72	13,95
ohne Abb.	55533	Schleifscheibe 200x25x32 mm K60	1	1	11,72	13,95
ohne Abb.	55513	Schleifscheibe 200x25x32 mm K80	0	1	11,72	13,95
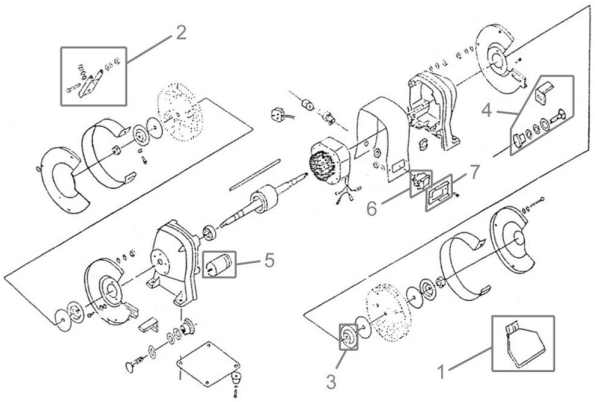
Zeichnung zu: 55116 / FSL55116-02