TISCHBOHRMASCHINE GTB 13/5

EAN: *4015671551207*

Gilt für folgende Seriennummern (die 5 ersten Ziffern):
56444 57287 57659 58371 58839 58905 59046 59536 59544 60355

Beschreibung:
•Keilriemenantrieb, Drehzahleinstellung durch Stufen-Riemenscheibe•Keilriemenspannsystem•Kugelgelagerte Bohrspindel•Schnellspannbohrfutter 1,5-13 mm•Bohrfutterkegel B16•Bohrtischgröße 164 x 164 mm•Bohrtisch höhenverstellbar, +/- 45° neigbar und 360° schwenkbar•Einstellbarer Bohrtiefenanschlag für präzise Bohrungen•Max. Abstand Bohrfutter zum Bohrtisch 155 mm•Max. Abstand Bohrfutter zum Standfuß 235 mm•Standfußgröße 185 x 280 mm mit Langlöcher für Schraubstockbefestigung•Klappbarer Späneschutz•Ein-/Ausschalter mit Nullspannungs-Auslösung

Ersatzteilliste zu: 55120 / FSL55120-03

VMg = verbaute Menge
RG = Rabattgruppe

Bild	Ersatzteilnr.	Bezeichnung	VMg	RG	Preis € excl. MwSt	UVP € incl. MwSt
1	55120-02001	Riemenscheibe Spindel	1	1	9,15	10,89
2	55120-02002	Spindelführung komplett	1	1	8,23	9,79
3	55120-02003	Endschalter	1	2	4,16	4,95
4	55120-03004	Riemenkasten	1	1	Artikel nicht mehr lieferbar.	
5	55120-02005	Riemen K26	1	1	11,76	13,99
6	55120-02006	Riemenscheibe Motor	1	1	9,15	10,89
7	55120-02007	Motor 230 V	1	5	36,88	43,89
8	20070-01013	Schalter Ein- / Aus	1	1	5,87	6,99
9	55120-02009	Tiefenanschlag	1	1	Artikel nicht mehr lieferbar.	
10	55120-02010	Rückholfeder	1	1	Artikel nicht mehr lieferbar.	
11	55120-02011	Vorschubhebel	3	1	2,68	3,19
12	55120-02012	Klemmhebel Tisch	1	1	3,61	4,30
13	55120-02013	Tischhalter	1	1	11,92	14,18
14	55120-02014	Tisch	1	1	23,01	27,38
15	55120-02015	Spindel	1	2	21,17	25,19
16	55120-02016	Bohrfutterschutz	1	1	12,24	14,57
17	55120-02017	Vorschubwelle	1	1	11,92	14,18
18	55120-03021	Schaltergehäuse	1	1	6,38	7,59
ohne Abb.	55120-02019	Lüfterradabdeckung Motor	1	1	4,53	5,39
ohne Abb.	55120-02020	Lüfterrad Motor	1	1	3,88	4,62
ohne Abb.	55120-02021	Säule inkl. Aufnahme	1	3	23,01	27,38
ohne Abb.	55120-02022	Standfuss	1	3	27,65	32,90
ohne Abb.	55190-01034	Knauf Riemenkasten	1	1	2,68	3,19
ohne Abb.	38330	Schnellspannbohrfutter B16 13 mm	1	3	28,53	33,95
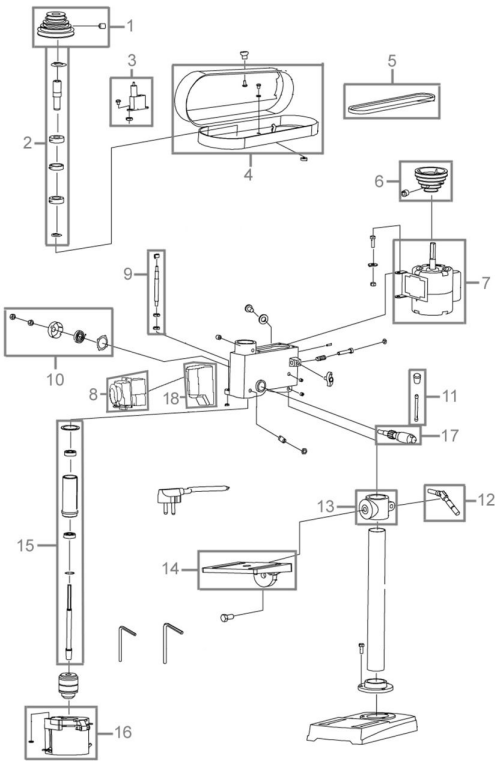
Zeichnung zu: 55120 / FSL55120-03