Seilwinden - Artikel: 55127, Serie: FSL55127-02

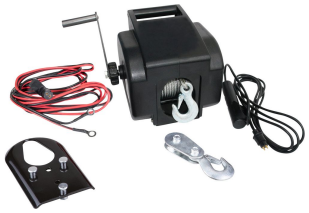

Elektroseilwinde 1200/ 12 Volt

EAN: *4015671226075*

Gilt für folgende Seriennummern (die 5 ersten Ziffern):
63231 64681 66884 67368 71807 73781 75725 77111 79794 79933 81952 83182

Beschreibung:
•geeignet zur Festmontage oder Montage an der Anhängerkupplung mit Adapterplatte•Überall einsetzbar•3 m Bedienkabel•3 m Stromkabel•Handkurbel•Umlenkrolle•Tragegriff•Freilauffunktion•Anschlusskabel mit Ringösen

Ersatzteilliste zu: 55127 / FSL55127-02

VMg = verbaute Menge
RG = Rabattgruppe

Bild	Ersatzteilnr.	Bezeichnung	VMg	RG	Preis € excl. MwSt	UVP € incl. MwSt
1	55127-02001	Stellrad	1	1	3,61	4,30
2	55127-02002	Gehäuseteil vvl.	1	1	11,92	14,18
3	55127-02003	Lager	4	1	6,64	7,90
4	55127-02004	Arretierung	1	1	3,88	4,62
5	55127-02005	Griff	1	1	2,68	3,19
6	55127-02006	Seiltrommel inkl. Seil	1	3	21,17	25,19
7	55127-02007	Motor	1	3	36,88	43,89
8	55127-02008	Gehäuseteil vvr.	1	1	11,92	14,18
9	55127-02009	Anschlussbuchse Fernbedienung	1	1	3,24	3,86
11	55127-02011	Schalter	1	1	2,96	3,52
12	55127-02012	Fernbedienung mit Kabel	1	1	11,92	14,18
13	55127-02013	Stromkabel komplett	1	2	13,44	15,99
15	55127-01015	Relais	1	1	5,08	6,05
16	55127-02016	Überlastschutz 10A	1	1	6,01	7,15
17	55128-03008	Adapterplatte	1	1	9,15	10,89
18	55127-02018	Handkurbel	1	1	6,38	7,59
19	55128-03011	Bolzen Adapterplatte	3	1	2,50	2,98
20	55127-02020	Anschlussbuchse Stromkabel	3	1	3,24	3,86
ohne Abb.	55127-02014	Umlenkrolle	1	3	11,92	14,18
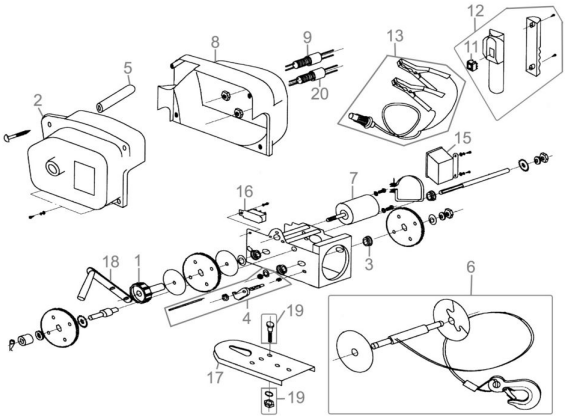
Zeichnung zu: 55127 / FSL55127-02