Güde GmbH & Co. KG • Birkichstraße 6 • D-74549 Wolpertshausen
Telefon: 0 79 04/700-0 • Telefax: 0 79 04/700-250 • info@guede.com
Service-Center: support@ts.guede.com • www.guede.com

TISCHKREISSÄGE TK 2500

EAN: *4015671428769*

Gilt für folgende Seriennummern (die 5 ersten Ziffern):
63293 64119 64604 64707 64708 65250 65332

Beschreibung:
•Alu Tisch•Schiebestock•Parallelanschlag•Gehrungsanschlag•Komplett mit Untergestell•Inkl. Spezialadapter für Absauganlagen(z.B. Güde Nr.: 55154 oder 55157+55171)•1 HM-Sägeblatt

Ersatzteilliste zu: 55187 / FSL55187-02

VMg = verbaute Menge
RG = Rabattgruppe

Bild	Ersatzteilnr.	Bezeichnung	VMg	RG	Preis € excl. MwSt	UVP € incl. MwSt
40	55187-02040	Kippwinkel 2er Set	1	1	6,38	7,59
41	55187-02041	Gummifuss Ug	4	1	2,03	2,42
ohne Abb.	55187-02042	Schraubensatz Ug	1	1	9,15	10,89
ohne Abb.	55187-02043	Untergestell	1	3	27,65	32,90
		WICHTIGER HINWEIS zu: 55187-02043 Ohne Schraubensatz, Gummifüße und Kippwinkel				
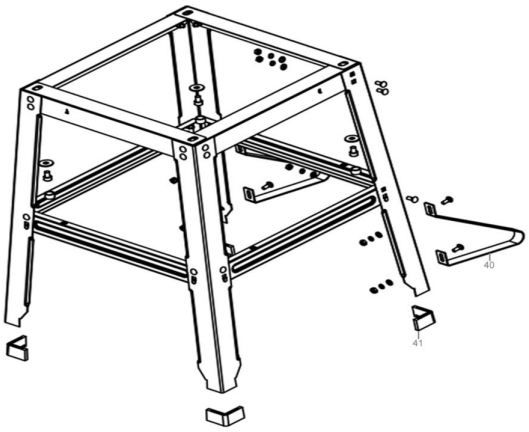
Zeichnung zu: 55187 / FSL55187-02