Doppelschleifer - Artikel: 55237, Serie: FSL55237-01

Doppelschleifer GDS 200-35

EAN: *4015671552372*

Gilt für folgende Seriennummern (die 5 ersten Ziffern):
71653 73774 74325 74469 74676 75186 75771 76830

Beschreibung:
•stabiler Maschinenfuß•kugelgelagerte Schleifachsen•Kondensatormotor•Vibrationsarmer Lauf•verstellbare Arbeitsauflagen•Funkenschutzeinrichtung einstellbar•Grob- & Feinschleifscheibe Optionales Zubehör: #55532 Schleifscheibe 200x25x32 mm K 36 #55533 Schleifscheibe 200x25x32 mm K 60 #55513 Schleifscheibe 200x25x32 mm K 80

Ersatzteilliste zu: 55237 / FSL55237-01

VMg = verbaute Menge
RG = Rabattgruppe

Bild	Ersatzteilnr.	Bezeichnung	VMg	RG	Preis € excl. MwSt	UVP € incl. MwSt
1	55235-01001	Ein- / Aus Schalter	1	2	7,30	8,69
2	55235-01002	Gummifuss	4	1	0,83	0,99
3	55237-01003	Werkstückauflage	2	1	2,03	2,42
4	55532	Schleifscheibe 200x25x32 mm K36	1	1	11,72	13,95
5	55237-01005	Flansch	4	1	3,24	3,86
6	55237-01006	Mutter M16 linksgewinde	1	1	0,88	1,05
7	55235-01007	Befestigungssatz Sichtschutz	2	1	1,61	1,92
8	55235-01008	Sichtschutz	2	1	2,31	2,75
9	55237-01009	Halterung Sichtschutz	2	1	2,68	3,19
10	55235-01010	Befestigungssatz Werkstückauflage	2	1	1,85	2,20
11	55235-01011	Kondensator 3µF	1	1	3,78	4,50
12	55533	Schleifscheibe 200x25x32 mm K60	1	1	11,72	13,95
13	55237-01013	Mutter M16 rechtsgewinde	1	1	0,88	1,05
ohne Abb.	55513	Schleifscheibe 200x25x32 mm K80	0	1	11,72	13,95
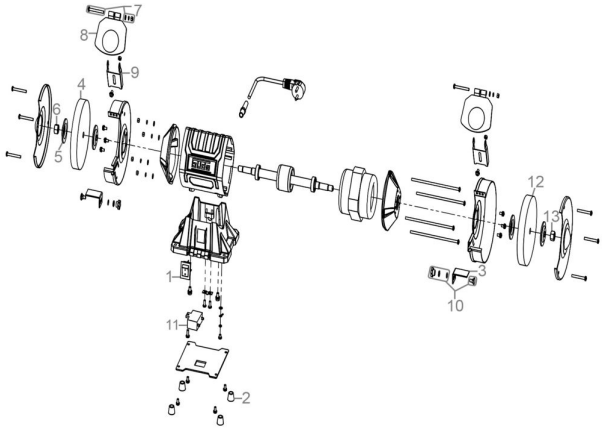
Zeichnung zu: 55237 / FSL55237-01