Doppelschleifer - Artikel: 55271, Serie: FSL55271-01

Doppelschleifer GDS 150.1 L

EAN: *4015671643803*

Gilt für folgende Seriennummern (die 5 ersten Ziffern):
75719 84156

Beschreibung:
•stabiler Maschinenfuß•kugelgelagerte Schleifachsen•Induktionsmotor•Vibrationsarmer Lauf•verstellbare Arbeitsauflagen•Funkenschutzeinrichtung verstellbar•LED-Arbeitsleuchte•Schublade•2 Schutzscheiben (1x mit Lupe)•Schleifscheiben Abrichter•Grob- & Feinschleifscheibe mit Adapter 12,7 mm

Ersatzteilliste zu: 55271 / FSL55271-01

VMg = verbaute Menge
RG = Rabattgruppe

Bild	Ersatzteilnr.	Bezeichnung	VMg	RG	Preis € excl. MwSt	UVP € incl. MwSt
1	55271-01001	Mutter Schleifscheibe links	1	1	0,83	0,99
2	55271-01002	Flansch	4	1	2,93	3,49
3	55271-01003	Halterung	2	1	1,25	1,49
4	55535	Schleifscheibe 150x20x32 mm K60	1	1	6,68	7,95
5	55271-01005	Werkstückauflage links	1	1	2,93	3,49
6	55271-01006	Halter Werkstückauflage links	1	1	3,35	3,99
7	55271-01007	Kondensator 4µF	1	1	5,03	5,99
8	55272-01008	Gummifuss	4	1	1,08	1,29
10	55271-01010	Schublade	1	1	4,19	4,99
11	55271-01011	Boden	1	1	5,87	6,99
12	55272-01012	Schaltergehäuse	1	1	1,67	1,99
13	55114-01006	Schalter 250V / 6A	1	2	7,55	8,98
14	55271-01014	Halter Werkstückauflage rechts	1	1	3,35	3,99
15	55271-01015	Befestigung Werkstückauflage	2	1	2,09	2,49
16	55271-01016	Werkstückauflage rechts	1	1	2,93	3,49
17	55534	Schleifscheibe 150x20x32 mm K36	1	1	6,68	7,95
18	55271-01018	Mutter Schleifscheibe rechts	1	1	0,83	0,99
19	55271-01019	Sichtschutz	1	1	4,19	4,99
20	55272-01020	Mutter Sichtschutz	2	1	0,83	0,99
21	55272-01021	Lampe	1	3	12,60	14,99
22	55271-01022	Halter Sichtschutz links	1	2	3,35	3,99
23	55271-01023	Halter Sichtschutz rechts	1	2	3,35	3,99
24	55272-01024	Abzieher	1	3	15,96	18,99
25	55272-01025	Halterung Abzieher	1	1	1,67	1,99
26	55271-01026	Sichtschutz + Lupe	1	1	5,03	5,99
ohne Abb.	55511	Schleifscheibe 150x20x32 mm K80	0	1	6,68	7,95
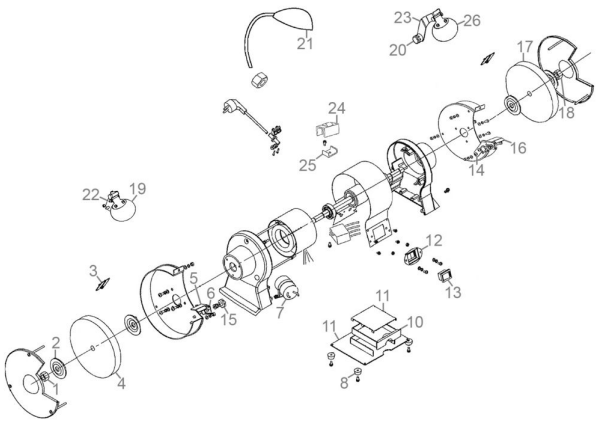
Zeichnung zu: 55271 / FSL55271-01