Steinknacker - Artikel: 55380, Serie: FSL55380-01

STEINKNACKER GSK 110/330

EAN: *4015671553805*

Gilt für folgende Seriennummern (die 5 ersten Ziffern):
44770 47616 47984 53856 54597 55014 56724 57153 59035 60131 65621

Beschreibung:
•Selbst justierende Obermesser•Federnde Stützplatten•3-fache Spalthöhenverstellung mittels Steckbolzen•Anschlagwinkel Einsatzgebiet: Zuschneiden von jeder Art von Pflastersteinen ohne großen Kraftaufwand.

Ersatzteilliste zu: 55380 / FSL55380-01

VMg = verbaute Menge
RG = Rabattgruppe

Bild	Ersatzteilnr.	Bezeichnung	VMg	RG	Preis € excl. MwSt	UVP € incl. MwSt
1	55380-01001	Höheneinstellschraube	1	2	13,77	16,39
2	55380-01002	Feder	1	1	6,38	7,59
3	55380-01003	Splint	1	1	2,68	3,19
4	55380-01004	Messer	1	1	36,88	43,89
5	55380-01005	Klemmschraube	1	2	5,08	6,05
6	55380-01006	Anschlag	1	1	11,92	14,18
ohne Abb.	55380-01007	Gummifuß	4	1	1,76	2,09
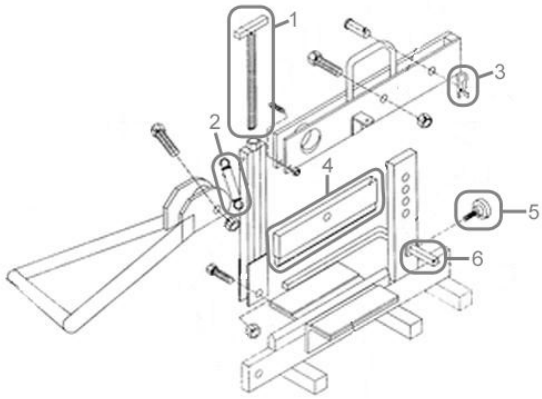
Zeichnung zu: 55380 / FSL55380-01