Zubehör - Artikel: 55463, Serie: FSL55463-01

Schneeschild zu GRD 300/R 55461

EAN: *4015671755810*

Gilt für folgende Seriennummern (die 5 ersten Ziffern):
65615 68953 71199

Beschreibung:
•ideal zum Räumen von Parkplätzen, Hof- und Stellflächen Passend zu:•#55461 Raupendumper GRD 300/R

Ersatzteilliste zu: 55463 / FSL55463-01

VMg = verbaute Menge
RG = Rabattgruppe

Bild	Ersatzteilnr.	Bezeichnung	VMg	RG	Preis € excl. MwSt	UVP € incl. MwSt
1	55463-01001	Griffhülse	1	1	1,76	2,09
2	55463-01002	Schraube M12x80	1	1	1,11	1,32
3	55463-01003	Schraube M20x100	1	1	3,24	3,86
4	55463-01004	Gummilippe	1	3	11,92	14,18
5	55463-01005	Schraube M8x40	6	1	0,83	0,99
6	55463-01006	Gleitkufe	2	1	5,08	6,05
ohne Abb.	55463-01007	Schraubensatz	1	1	9,15	10,89
		WICHTIGER HINWEIS zu: 55463-01007 beinhaltet alle Schrauben, die in der Zeichnung mit keiner Positionsnummer versehen sind!				
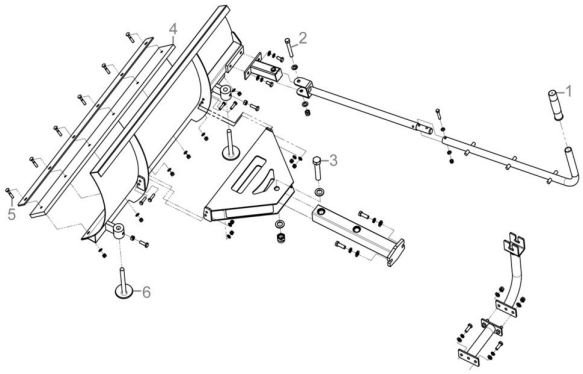
Zeichnung zu: 55463 / FSL55463-01