Rüttelplatte - Artikel: 55467, Serie: FSL55467-01

MINI RÜTTELPLATTE GRP 2500

EAN: *4015671554673*

Gilt für folgende Seriennummern (die 5 ersten Ziffern):
47006 47616 50995 53726 53856 57153 61597 62650 62928 63048

Beschreibung:
Benzinmotor mit Ölmangelsicherung•Transporträder•1,4 l Tank•98 ccm Hubraum Einsatzgebiet: Zum Rütteln und Verdichten von kleineren Flächen z.B.: Terrassen, Hofeinfahrten und Gehwege.

Ersatzteilliste zu: 55467 / FSL55467-01

VMg = verbaute Menge
RG = Rabattgruppe

Bild	Ersatzteilnr.	Bezeichnung	VMg	RG	Preis € excl. MwSt	UVP € incl. MwSt
1	55467-01001	Gashebel	1	2	11,92	14,18
2	55467-01002	Griff	2	1	3,24	3,86
3	55467-01003	Klemmschraube	2	1	1,11	1,32
4	55467-01004	Excentergetriebe	1	5	64,61	76,89
5	55467-01005	Av-Dämpfer	4	3	5,08	6,05
6	55467-01006	Riemenscheibe Getriebe	1	1	13,77	16,39
7	55467-01007	Riemen	1	1	11,00	13,09
8	55467-01008	Riemenschutz	1	2	11,00	13,09
9	55467-01009	Kupplung	1	3	24,87	29,60
10	55467-01010	Riemenscheibe Motor	1	3	23,01	27,38
ohne Abb.	55467-01031	Ein- / Aus-Schalter	1	1	Artikel nicht mehr lieferbar.	
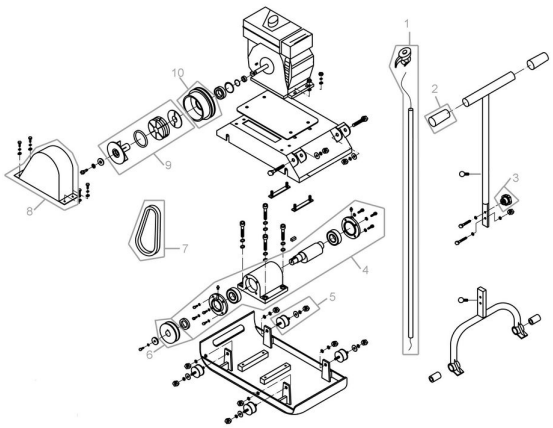
Zeichnung zu: 55467 / FSL55467-01