Fliesenschneider - Artikel: 55492, Serie: FSL55492-01

WASCHB-FLIESENSCHNEIDER BDM 300 E

EAN: *4015671554925*

Gilt für folgende Seriennummern (die 5 ersten Ziffern):
30754 35215 35620 38831 40225 41166 43140 43857 45000 53717

Beschreibung:
Hand- und Heimwerker Fliesen- und Waschbetonschneider im Naßschneidverfahren, stabile Konstruktion mit Klappgestell pulverbeschichtet. Antrieb über Spezial Elektromotor, 4-fach kugelgelagerter Motorschlitten, Auflagetisch aus Alu-Profil, Kühlung des Sägelblattes über Kühlmittelpumpe, Führungs-schiene 0-45ø schwenkbar, für perfekte Gehrungsschnitte, Schutzart IP 54. Ausstattung: Gehrungsanschlag, Diamantblatt Vollsegment 300 mm (Fliesen, Marmor, etc.), klappbares Untergestell.

Ersatzteilliste zu: 55492 / FSL55492-01

VMg = verbaute Menge
RG = Rabattgruppe

Bild	Ersatzteilnr.	Bezeichnung	VMg	RG	Preis € excl. MwSt	UVP € incl. MwSt
1	55492-01001	Motor komplett	1	2	Artikel nicht mehr lieferbar.	
2	55492-01002	Feststellschraube	1	1	auf Anfrage	auf Anfrage
3	55492-01003	Schalter	1	1	Artikel nicht mehr lieferbar.	
4	55492-01004	Klemmkastenboden	1	1	3,61	4,30
5	55492-01005	Klemmkastendichtung	1	1	2,31	2,75
6	55492-01006	Klemmkastendeckel	1	1	Artikel nicht mehr lieferbar.	
7	55492-01007	Kondensator	1	1	9,15	10,89
8	55492-01008	Feder	1	1	9,15	10,89
9	55492-01009	Blattschraube	1	1	auf Anfrage	auf Anfrage
10	55492-01010	Aussenflansch	1	1	6,66	7,93
11	55492-01011	Innenflansch	1	1	9,07	10,79
ohne Abb.	55492-01017	Ablassstopfen	1	1	0,83	0,99
ohne Abb.	55492-01018	Führungslager mit Aufnahme	4	3	Artikel nicht mehr lieferbar.	
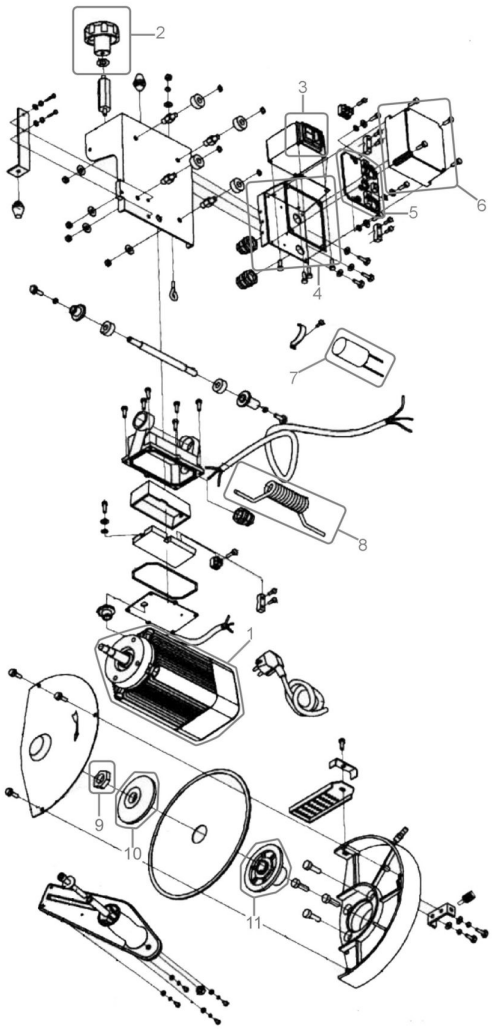
Zeichnung zu: 55492 / FSL55492-01