Transportgeräte - Artikel: 55525, Serie: FSL55525-01

Allraddumper GAD 400.1/4x4

EAN: *4015671512239*

Gilt für folgende Seriennummern (die 5 ersten Ziffern):
75946 77456 79860 80850 81882 82411 83348 83546 83842 84621 84994 85394

Beschreibung:
Der Güde Allraddumper GAD 400.1/4x4 ist ideal geeignet zum Transportieren von Schütt- und Stückgütern jeglicher Art. •massive und langlebige Stahlkonstruktion•manuell kippbarer Behälter•Allradantrieb - super auf unebenem Gelände•umweltschonender Euro V Motor - nach neuester Norm!•einfache Steuerung der Fahrtrichtung am Handgriff•3 Vorwärtsgänge, 1 Rückwärtsgang und 1 neutraler Gang. Geeignet für:•für Haus, Hof und Garten

Ersatzteilliste zu: 55525 / FSL55525-01

VMg = verbaute Menge
RG = Rabattgruppe

Bild	Ersatzteilnr.	Bezeichnung	VMg	RG	Preis € excl. MwSt	UVP € incl. MwSt
1	55525-01001	Antriebszahnrad	2	1	8,39	9,98
2	55525-01002	Schraube M10x50mm	2	1	0,83	0,99
3	55525-01003	Sicherungsring 15	1	1	0,83	0,99
4	55525-01004	Sicherungsring 35	1	1	0,83	0,99
5	55525-01005	Spannrolle kpl.	1	3	16,80	19,99
6	55525-01006	Konsole Motor	1	1	11,76	13,99
8	55525-01008	Ölschraube M6	1	1	0,83	0,99
9	55525-01009	Ölablassschraube M14x1,5mm	2	1	0,83	0,99
10	55525-01010	Unterlegscheibe	2	1	0,83	0,99
11	55525-01011	Halteblech Hebel Getriebe	1	3	10,08	12,00
12	55525-01012	Hebel Getriebe	1	1	7,55	8,98
13	55525-01013	Keil 5x36mm	1	1	0,83	0,99
14	55525-01014	Knauf Hebel Getriebe	1	1	1,67	1,99
15	55525-01015	Abdeckblech gross	1	1	7,55	8,98
16	55525-01016	Abdeckblech klein	1	1	6,71	7,98
17	55525-01017	Keil B5x40mm	1	1	0,83	0,99
18	55525-01018	Riemenscheibe Motor	1	1	10,92	12,99
19	55525-01019	Riemenführung	1	1	2,51	2,99
20	55525-01020	Riemen B36	1	3	16,80	19,99
21	55525-01021	Hülse Halterung Spannrolle	1	1	2,51	2,99
22	55525-01022	Halterung Spannrolle	1	1	8,39	9,98
24	55525-01024	Sicherungsstift Ø4mm	2	1	0,83	0,99
25	55525-01025	Griffhülse	2	1	1,25	1,49
26	55525-01026	Gashebel komplett	1	1	4,19	4,99
27	55525-01027	Ein / Aus Schalter	1	1	4,19	4,99
28	55525-01028	Kupplungshebel ohne Zug	1	2	10,08	12,00
29	55525-01029	Kupplungszug	1	1	9,24	11,00
30	55525-01030	Schlinge	1	1	0,83	0,99
31	55525-01031	Bremshebel	2	1	8,39	9,98
32	55525-01032	Bremszug	2	1	7,55	8,98
33	55525-01033	Unterlegscheibe 10mm	1	1	0,83	0,99
34	55525-01034	Mutter M10	1	1	0,83	0,99
35	55525-01035	Halterung Entrieglungshebel	1	1	2,09	2,49
36	55525-01036	Entrieglungshebel	1	1	2,51	2,99
37	55525-01037	Entrieglungszug	1	1	3,35	3,99
38	55525-01038	Knopf Entrieglungshebel	1	1	0,83	0,99
39	55525-01039	Holm	1	3	25,20	29,99
65	55525-01065	Halterung Feder	2	1	2,51	2,99
66	55525-01066	Mutter M10 dünn	5	1	0,83	0,99
67	55525-01067	Getriebe	1	5	336,13	399,99
68	55525-01068	Gashebelzug	1	1	7,55	8,98
ohne Abb.	55525-01017	Keil B5x40mm	1	1	0,83	0,99
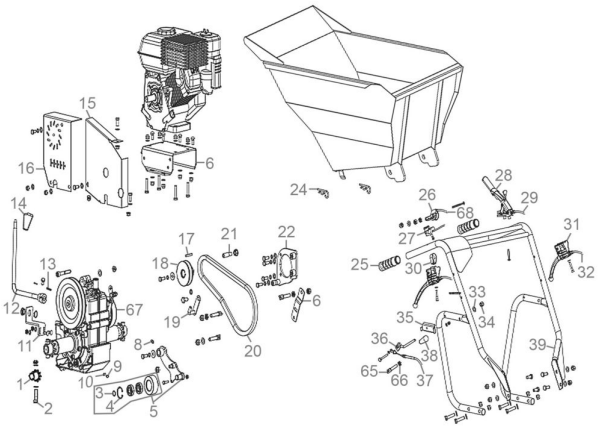
Zeichnung zu: 55525 / FSL55525-01