Rüttelplatte - Artikel: 55538, Serie: FSL55538-02

Rüttelplatte GRP 90

EAN: *4015671752949*

Gilt für folgende Seriennummern (die 5 ersten Ziffern):
69016 70998 72924 73320 74187 74237 75342 75343 74600 75344 75345 75366 75432 75433 76115 76413 77108 78572 78573 78875 78876 78877

Beschreibung:
Die Güde Rüttelplatte GRP 90 ist ideal für Pflaster- und Ausbesserungsarbeiten im Garten- und Landschaftsbau. •herausragende Vortriebs- und Verdichtungsleistung•stabiler Stahlrahmen für einfachen An- und Abtransport•automatischer Vorlauf•Ölmangelsicherung•Inkl. Polyurethanmatte für empfindliche Oberflächen•verwindungsfreie und verschleißfreie Basisplatte•leichter Transport durch robuste Räder•Handgriff einklappbar•Handgriff gedämpft gegen Vibrationen•Inkl. Fahrwerk

Ersatzteilliste zu: 55538 / FSL55538-02

VMg = verbaute Menge
RG = Rabattgruppe

Bild	Ersatzteilnr.	Bezeichnung	VMg	RG	Preis € excl. MwSt	UVP € incl. MwSt
24	55538-01024	Keil Riemenscheibe Rüttelwerk	1	1	1,26	1,50
25	55538-01025	Riemenscheibe Rüttelwerk	1	3	18,39	21,88
26	55538-01026	Bef. Schraube Riemenscheibe Rüttelwerk	1	1	1,39	1,65
27	55538-01027	Ölablassschraube Rüttelwerk	1	1	0,83	0,99
30	55538-01030	Exzenter	1	5	36,88	43,89
31	55538-01031	Kugellager 6309	2	2	13,77	16,39
32	55538-01032	O-Ring	2	1	2,03	2,42
33	55538-01033	Abdeckung hinten	1	5	12,85	15,29
34	55538-01034	Abdeckung vorne	1	5	12,85	15,29
35	55541-01006	Wellendichtring 35x52x7	1	1	4,53	5,39
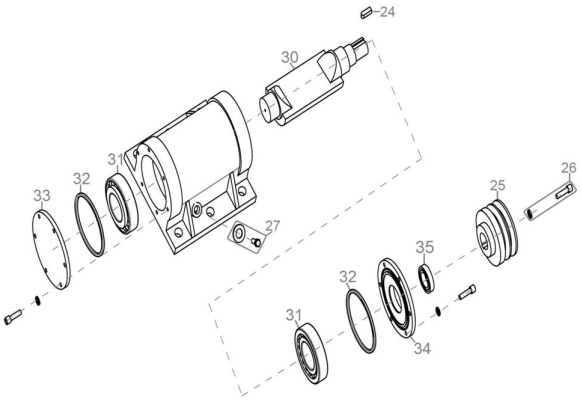
Zeichnung zu: 55538 / FSL55538-02