Vibrationsstamper - Artikel: 55540, Serie: FSL55540-01

Vibrationsstampfer GVS 80

EAN: *4015671752963*

Gilt für folgende Seriennummern (die 5 ersten Ziffern):
65503 67930 68995 69018

Beschreibung:
Der Vibrationsstampfer GVS 80 ist ideal zum Rütteln an schwer erreichbaren Stellen. •hervorragendes Handling durch die kompakte Bauform•die Maschine ist zum Verdichten von gemischten und körnigen Böden bestens geeignet•stabiler Stahlrahmen für einfachen An- und Abtransport•Inkl. Fahrwerk

Ersatzteilliste zu: 55540 / FSL55540-01

VMg = verbaute Menge
RG = Rabattgruppe

Bild	Ersatzteilnr.	Bezeichnung	VMg	RG	Preis € excl. MwSt	UVP € incl. MwSt
1	55540-01001	Bef. Schraube Stampfplatte	4	1	1,39	1,65
2	55540-01002	Stampfplatte 300x290 mm	1	3	64,61	76,89
3	55540-01003	Zylinder komplett	1	5	276,39	328,90
4	55540-01004	Dichtung Zylinder	1	1	6,01	7,15
5	55540-01005	O-Ring 110x4 mm	1	1	2,68	3,19
6	55540-01006	PVC Griff	1	3	5,45	6,49
7	55540-01007	Kurbelgehäuse komplett	1	5	137,73	163,90
8	55540-01008	Stehbolzen M10x55	4	1	2,03	2,42
9	55540-01009	Flansch	1	5	20,24	24,09
10	55540-01010	Gummipuffer Klein	2	1	1,02	1,21
11	55540-01011	Gummipuffer Groß	2	5	11,76	13,99
12	55540-01012	Gashebel komplett	1	3	15,96	18,99
13	55540-01013	Bef. Schraube Fliehkraftkupplung	1	1	1,39	1,65
14	55540-01014	Fliehkraftkupplung	1	5	46,13	54,89
15	55540-01015	Hülse Kupplung	1	3	5,45	6,49
16	55540-01016	Keil 5x5x28	1	1	0,88	1,05
17	55540-01017	Kraftstofftank	1	3	22,61	26,91
18	55540-01018	Kraftstoffhahn inkl. Leitung	1	1	4,53	5,39
ohne Abb.	55540-01021	Verbindungsleitung Luftfilter	1	2	10,84	12,90
ohne Abb.	55540-01022	Rad	2	1	7,30	8,69
ohne Abb.	55540-01023	Befestigung Rad	2	2	2,03	2,42
ohne Abb.	55540-01024	Radachse	1	3	10,08	12,00
ohne Abb.	55540-01050	Innensechskantschlüssel 8er	1	2	0,92	1,09
ohne Abb.	55540-01051	Kraftstofftankdeckel	1	1	4,16	4,95
ohne Abb.	55540-01052	Kraftstofffilter	1	1	2,31	2,75
ohne Abb.	55540-01053	Griff Stampfplatte	1	2	11,92	14,18
ohne Abb.	95355-01099	Zündkerzenschlüssel	1	3	5,08	6,05
ohne Abb.	99999-IN605	Innensechskantschlüssel 5er	1	1	0,92	1,09
ohne Abb.	99999-IN606	Innensechskantschlüssel 6er	1	1	0,92	1,09
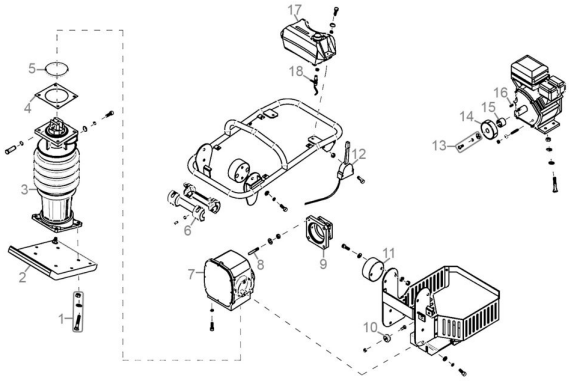
Zeichnung zu: 55540 / FSL55540-01