# Rüttelplatte - Artikel: 55542, Serie: FSL55542-02

## Rüttelplatte GRP 60

***EAN:*** *4015671754172*

***Gilt für folgende Seriennummern (die 5 ersten Ziffern):***
70999 71521 71599 73914 74239 75392 76722 78295 78575 83256 83739 83884

***Beschreibung:***
Die Güde Rüttelplatte GRP 60 ist ideal zum Rütteln und Verdichten von kleineren Flächen. •niedriges Gewicht und kompakte Bauweise für Handlichkeit im Gebrauch•stabiler Stahlrahmen für einfachen An- und Abtransport•herausragende Vortriebs- und Verdichtungsleistung•automatischer Vorlauf•Ölmangelsicherung•Inkl. Polyurethanmatte für empfindliche Oberflächen•verwindungsfreie und verschleißfreie Basisplatte•Handgriff einklappbar•Handgriff gedämpft gegen Vibrationen•leichter Transport durch robuste Räder

## Ersatzteilliste zu: 55542 / FSL55542-02

VMg = verbaute Menge
RG = Rabattgruppe

| Bild | Ersatzteilnr. | Bezeichnung | VMg | RG | Preis € excl. MwSt | UVP € incl. MwSt |
|---|---|---|---|---|---|---|
| 21 | 55542-01021 | Bef. Schraube Riemenscheibe Rüttelwerk | 1 | 1 | 1,39 | 1,65 |
| 22 | 55542-01022 | Riemenscheibe Rüttelwerk | 1 | 1 | 13,77 | 16,39 |
| 23 | 55541-01002 | Keil 7x8x20 | 1 | 1 | 1,11 | 1,32 |
| 24 | 55541-01008 | Öleinfüllschraube Rüttelwerk | 1 | 1 | 1,39 | 1,65 |
| 27 | 55542-01027 | Wellendichtring 35x48x10 | 1 | 1 | 4,53 | 5,39 |
| 28 | 55542-01028 | O-Ring 100x3,1 | 2 | 1 | 1,76 | 2,09 |
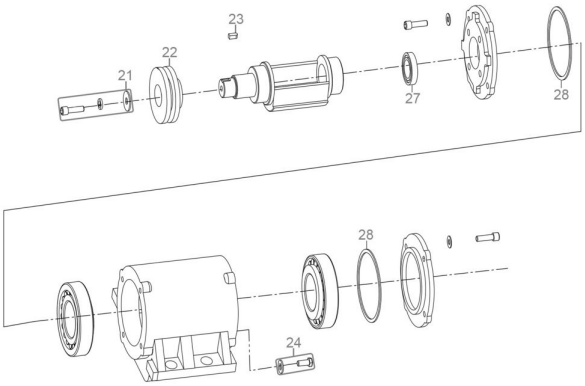
## Zeichnung zu: 55542 / FSL55542-02