Güde GmbH & Co. KG • Birkichstraße 6 • D-74549 Wolpertshausen
Telefon: 0 79 04/700-0 • Telefax: 0 79 04/700-250 • info@guede.com
Service-Center: support@ts.guede.com • www.guede.com

Rührwerk GRW 1814.1

EAN: *4015671720511*

Gilt für folgende Seriennummern (die 5 ersten Ziffern):
81269 85252

Beschreibung:
Das Rührwerk GRW 1814.1 von Güde ist ein professioneller und leistungsstarker Mörtel- und Farbrührer für das Aufrühren und Anmischen von pulverförmigen Bauwerkstoffen, sowie Farben und Dispersionen. •hoher Arbeitskomfort durch ergonomische Griffe mit rutschfestem Softgrip•robustes und langlebiges Metallgetriebegehäuse•elektronische Drehzahlregulierung im Griff zur schnellen und genauen Einstellung der Mischgeschwindigkeit•2-Gang-Getriebe•Soft-Start-Funktion sorgt für einen sanften Anlauf des Rühraufsatzes•3,7 m hochwertiges Gummikabel (H07RN-F) Lieferumfang: Motoreinheit, Rührkorb für grobe Baustoffe wie Mörtel, Putz oder Kleber, Rührkorb für feine Baustoffe wie Farben und Dispersionen. Optionales Zubehör•#58048-02010 Rührkorb Baustoffe Fein(fördert das Marerial von oben nach unten)•#58048-02011 Rührkorb Baustoffe Grob(fördert das Marerial von unten nach oben)

Ersatzteilliste zu: 58041 / FSL58041-01

VMg = verbaute Menge
RG = Rabattgruppe

Bild	Ersatzteilnr.	Bezeichnung	VMg	RG	Preis € excl. MwSt	UVP € incl. MwSt
1	58041-01001	Abdeckung Motorgehäuse	1	1	3,35	3,99
2	58041-01002	Kohlenhalter einzeln	2	1	2,51	2,99
3	58041-01003	Kohle einzeln	2	1	2,51	2,99
		WICHTIGER HINWEIS zu: 58041-01003 Wir empfehlen grundsätzlich beide verbauten Kohlen gemeinsam zu wechseln				
4	58041-01004	Kohlendeckel einzeln	2	1	0,83	0,99
5	58041-01005	Stator	1	1	25,20	29,99
6	58041-01006	Ein / Aus Schalter FA5-10 / 2MD 10A	1	1	5,87	6,99
7	58046-01008	Kondensator 0,33µF	1	1	2,68	3,19
8	58041-01008	Drehzahlregler	1	1	6,71	7,98
9	99999-6080G	Kugellager 6080 geschlossen	1	1	6,38	7,59
10	58041-01010	Rotor	1	1	29,40	34,99
11	99999-6000G	Kugellager 6000 geschlossen	1	1	6,71	7,98
12	58041-01012	Wahlhebel Stufe 1 / 2	1	1	1,67	1,99
13	58041-01013	Aufnahme Verbindungsstange Rührkorb	1	2	5,87	6,99
14	58041-01014	Verbindungsstange Rührkorb	1	1	5,87	6,99
ohne Abb.	58041-01015	Maulschlüssel 19mm	1	1	2,34	2,78
ohne Abb.	58041-01016	Rührkorb Baustoffe fein	1	1	15,12	17,99
ohne Abb.	58041-01017	Rührkorb Baustoffe grob	1	1	15,12	17,99
ohne Abb.	58041-01018	Maulschlüssel 22mm	1	1	2,34	2,78
ohne Abb.	58041-01019	Anlaufstrombegrenzer	1	2	6,71	7,98
ohne Abb.	58048-02010	Rührkorb Baustoffe Fein	0	2	18,40	21,90
ohne Abb.	58048-02011	Rührkorb Baustoffe Grob	0	2	Artikel nicht mehr lieferbar.	
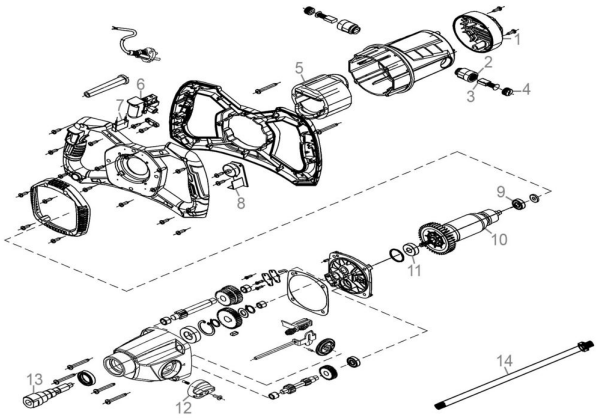
Zeichnung zu: 58041 / FSL58041-01