Rührwerk GRW 1400

EAN: *4015671586827*

Gilt für folgende Seriennummern (die 5 ersten Ziffern):
61747 61748 61749 62547 63237 65372 65499 66438 66599 66918 67486 67739 68365 69058 69871 70090 70091 70993 71076 71289 71774 71808 72865 73126 73439 73637 73848 74004 74005 74232 74453 75030 75651 75652 75653 76095 76277 76278 77511 77512 79474 80963 81630 82036 82779 83088 83384 83980 84162 84715 85597

Beschreibung:
Leistungsstarker Mörtelrührer für das Aufrühren und Anmischen von pulverförmigen Bauwerkstoffen. Ausstattung:•hoher Arbeitskomfort durch ergonomisches Gehäuse•Softgriff für bequemes uns sicheres Arbeiten•elektronische Drehzahlregulierung im Griff•Rührer für Mörtel, Putz und Kleber•Ein-/Ausschalter•robustes und langlebiges Metallgetriebegehäuse Lieferumfang: Motoreinheit, Rührkorb Baustoffe Grob. Optionales Zubehör•#58048-02010 Rührkorb Baustoffe Fein(für Farben, Dispersionen und faserhaltige Stoffe. Fördert das Material von oben nach unten) •#58048-02011 Rührkorb Baustoffe Grob(für Mörtel, Putz und Kleber. Fördert das Material von unten nach oben)

Ersatzteilliste zu: 58046 / FSL58046-01

VMg = verbaute Menge
RG = Rabattgruppe

Bild	Ersatzteilnr.	Bezeichnung	VMg	RG	Preis € excl. MwSt	UVP € incl. MwSt
1	58046-01001	Motorabdeckung	1	1	4,53	5,39
2	58046-01002	Kohlenhalter 2er Set	1	1	5,45	6,49
3	58046-01003	Kohlen 2er Set	1	2	5,45	6,49
4	58046-01004	Wicklung	1	1	27,65	32,90
5	58046-01005	Griff oben	1	1	11,92	14,18
6	58046-01006	Drehregler Drehzahl	1	2	7,55	8,98
7	58046-01007	Schalter	1	3	8,39	9,98
8	58046-01008	Kondensator 0,33µF	1	1	2,68	3,19
9	99999-6080G	Kugellager 6080 geschlossen	1	1	6,38	7,59
10	58046-01010	Rotor	1	1	30,41	36,19
11	99999-6001G	Kugellager 6001 geschlossen	1	1	8,23	9,79
12	58046-01012	Dichtung	1	1	3,61	4,30
13	58046-01013	Deckel	1	1	1,76	2,09
ohne Abb.	58046-01014	Rührkorb Baustoffe Grob	1	1	15,62	18,59
		WICHTIGER HINWEIS zu: 58046-01014 für Mörtel, Putz und Kleber. Rührt von unten nach oben. Achtung ohne Verbindungsstange Rührkorb 58046-01016				
ohne Abb.	58046-01015	Maulschlüssel	2	1	2,68	3,19
ohne Abb.	58046-01016	Verbindungsstange Rührkorb	1	1	5,08	6,05
ohne Abb.	58048-02010	Rührkorb Baustoffe Fein	0	2	18,40	21,90
		WICHTIGER HINWEIS zu: 58048-02010 für Farben, Dispersionen und faserhaltige Stoffe. Rührt von oben nach unten				
ohne Abb.	58048-02011	Rührkorb Baustoffe Grob	0	2	Artikel nicht mehr lieferbar.	
		WICHTIGER HINWEIS zu: 58048-02011 für Mörtel, Putz und Kleber. Rührt von unten nach oben				
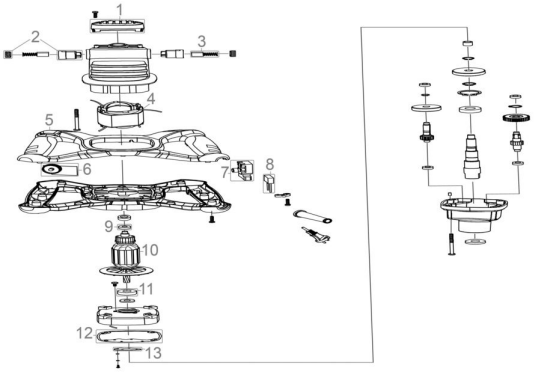
Zeichnung zu: 58046 / FSL58046-01