Mauernut- & Dehnfugenfräse MD 1700

EAN: *4015671580900*

Gilt für folgende Seriennummern (die 5 ersten Ziffern):
60173 60783 61760 62588 62803 63164 64176 64787 65077 65441 66192 66861 66987 68186 68851 68931 69188 70603 71027 71756 72085 73054 73668 74077 74443 75510 75702 76202 76585 77549 77550 78186 79084 80498 81549 82268 83530 83456 84920

Beschreibung:
•sehr guter Arbeitskomfort durch Anti-Rutsch Handgriff mit Softgrip Auflage•Führungsgriff für einfaches Arbeiten mit wenig Kraftaufwand•robuste Metallschutzhaube•Soft-Start-Funktion•Laser für exakte Schnittführung•variabel einstellbare Schnittbreiten•stufenlose Schnitttiefeneinstellung•Anschluss eines externen Absaugsystem für staubfreies Arbeiten Lieferumfang:•2 x Diamant-Trennscheiben Ø 150 mm•Mauerschlitzmeißel•Dehnfugenadapter•Flanschschlüssel•Innensechskantschlüssel•Staubsaugeradapter•Hochwert Transportkoffer mit Metallschnallen Optionales Zubehör:•#58092 Diamanttrennscheibe Ø 150mm 2ST.

Ersatzteilliste zu: 58090 / FSL58090-03

VMg = verbaute Menge
RG = Rabattgruppe

Bild	Ersatzteilnr.	Bezeichnung	VMg	RG	Preis € excl. MwSt	UVP € incl. MwSt
1	58090-03001	Flügelschraube	1	1	2,68	3,19
2	58090-03002	Sägeblattschutz Außen	1	2	8,39	9,98
3	58090-02003	Außenflansch	1	1	4,53	5,39
4	58090-01004	Abstandshalter komplett	1	1	7,49	8,91
5	58090-02005	Innenflansch	1	1	4,53	5,39
6	58090-01006	Schutz	1	1	11,92	14,18
7	58090-02007	Getriebewelle	1	1	19,87	23,65
8	58090-01008	Kohlen + Halter 2er Set	1	1	7,58	9,02
9	58090-03009	Schalter	1	1	6,38	7,59
10	58090-01010	Rotor	1	3	24,87	29,60
11	58090-01014	Motorabdeckkappe	1	3	9,15	10,89
12	58090-01015	Softstart inkl. Deckel	1	3	11,00	13,09
ohne Abb.	58090-01011	Saugschlauchanschluß	1	1	4,53	5,39
ohne Abb.	58090-01012	Sägeblattschutz Innen	1	3	15,62	18,59
ohne Abb.	58090-01013	Laser	1	2	11,76	13,99
ohne Abb.	58090-01016	Leerkoffer	1	2	13,44	15,99
ohne Abb.	58090-01017	Stator	1	3	23,01	27,38
ohne Abb.	58090-01099	Zubehör komplett	1	1	6,01	7,15
		WICHTIGER HINWEIS zu: 58090-01099 1x Schlitzmeissel,1x Innensechskantschlüssel 5er, 1x Nockenschlüssel				
ohne Abb.	58092	Diamanttrennscheibe 150x22,2 mm	1	1	22,65	26,95
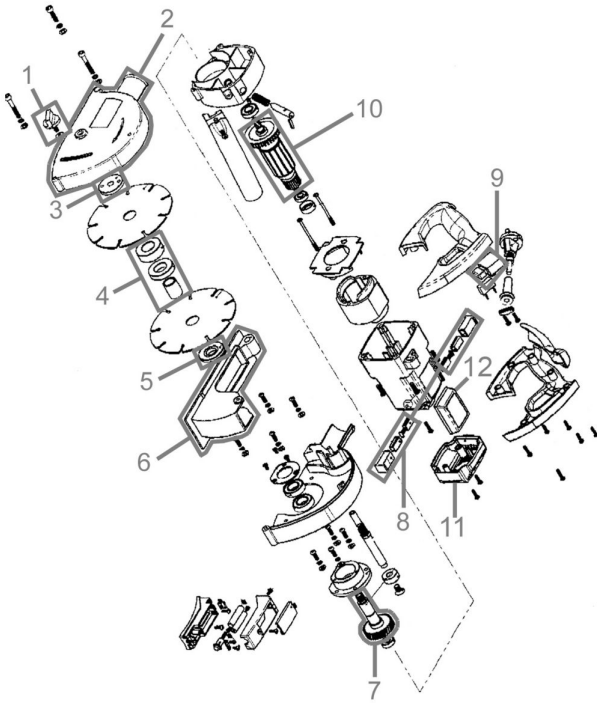
Zeichnung zu: 58090 / FSL58090-03