Güde GmbH & Co. KG • Birkichstraße 6 • D-74549 Wolpertshausen
Telefon: 0 79 04/700-0 • Telefax: 0 79 04/700-250 • info@guede.com
Service-Center: support@ts.guede.com • www.guede.com

# Winkelschleifer - Artikel: 58108, Serie: FSL58108-01

## Winkelschleifer WS 125-1150 E

***EAN:*** *4015671508034*

***Gilt für folgende Seriennummern (die 5 ersten Ziffern):***
60432 62448 65074 67409 67615 68783 69211 70933 72166 73716 74327 75191 77080 79581 82195

***Beschreibung:***
•Motorgehäuse mit Softgrip Auflage für sicheres Arbeiten•flaches, robustes Metallgetriebegehäuse für Arbeiten auch an schwer zugänglichen Stellen•Sicherheitsschalter mit Wiederanlaufschutz•Spannungsanzeige•werkzeuglose Schutzhauben-Schnellverstellung•Spindelarretierung für schnellen und einfachen Scheibenwechsel•3-Positionen-Zusatzhandgriff für einen flexiblen und optimalen Arbeitskomfort•3 m Netzkabel H05VV-F•Lieferung ohne Scheibe Lieferumfang:•Flanschschlüssel•Zusatzgriff•Schutzhaube Optionales Zubehör:•#58168 Trennschutzhaube 125 mm

## Ersatzteilliste zu: 58108 / FSL58108-01

VMg = verbaute Menge
RG = Rabattgruppe

| Bild | Ersatzteilnr. | Bezeichnung | VMg | RG | Preis € excl. MwSt | UVP € incl. MwSt |
|---|---|---|---|---|---|---|
| 1 | 58108-01001 | Schleifschutzhaube | 1 | 1 | 5,87 | 6,99 |
| 2 | 58107-01002 | Griff | 1 | 1 | 3,61 | 4,30 |
| 3 | 58108-01003 | Spindelarretierung | 1 | 1 | 1,01 | 1,20 |
| 4 | 58108-01004 | Kohlen 2er Set | 1 | 1 | 4,16 | 4,95 |
| 5 | 58108-01005 | Drehzahlregler | 1 | 2 | 6,38 | 7,59 |
| 6 | 58108-01006 | Kondensator | 1 | 1 | 1,61 | 1,92 |
| 7 | 58108-01007 | Feder Drücker | 1 | 1 | 0,69 | 0,82 |
| 8 | 58108-01008 | Schalter | 1 | 2 | 6,38 | 7,59 |
| 9 | 58108-01009 | Drücker | 1 | 1 | 1,11 | 1,32 |
| 10 | 58107-01008 | Stirnlochschlüssel | 1 | 1 | 2,03 | 2,42 |
| ohne Abb. | 58107-01009 | Außenflansch | 1 | 1 | 1,76 | 2,09 |
| ohne Abb. | 58107-01010 | Innenflansch | 1 | 1 | 1,76 | 2,09 |
| ohne Abb. | 58168 | Trennschutzhaube 125 mm passend zu 58108 | 0 | 2 | 5,46 | 6,50 |
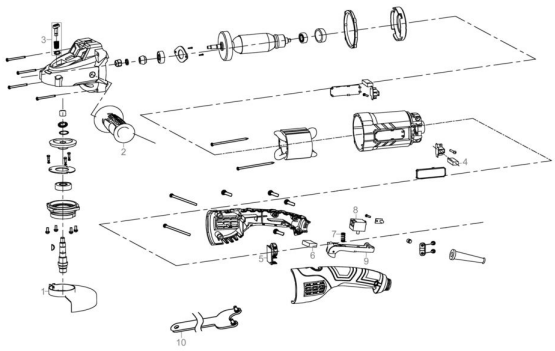
## Zeichnung zu: 58108 / FSL58108-01