Winkelschleifer WS 230-2350 R

EAN: *4015671508065*

Gilt für folgende Seriennummern (die 5 ersten Ziffern):
60431 60432 62448 64788 66029 67409 67615 69515 69967 73341 75060 76011 80973 82710 84344

Beschreibung:
•drehbarer Anti-Rutsch-Handgriff mit Softgrip Auflage (3 x 90°)•langlebiges und robustes Metallgetriebegehäuse für Arbeiten auch an schwer zugänglichen Stellen•Soft-Start-Funktion•Spannungsanzeige•werkzeuglose Schutzhauben-Schnellverstellung•Spindelarretierung für schnellen und einfachen Scheibenwechsel•3-Positionen Zusatzhandgriff für einen flexiblen und optimalen Arbeitskomfort•selbstabschaltende Kohlebürste und einfacher Kohlebürstenwechsel•3 m Gummikabel H07RN-F•Lieferung ohne Scheibe
Lieferumfang:•Flanschschlüssel•Zusatzgriff•Schutzhaube Optionales Zubehör:•#58169 Trennschutzhaube 230 mm

Ersatzteilliste zu: 58109 / FSL58109-01

VMg = verbaute Menge
RG = Rabattgruppe

Bild	Ersatzteilnr.	Bezeichnung	VMg	RG	Preis € excl. MwSt	UVP € incl. MwSt
1	58109-01001	Schleifschutzhaube	1	1	6,01	7,15
2	58109-01002	Griff	1	1	3,61	4,30
3	58109-01003	Spindelarretierung	1	1	1,85	2,20
4	58109-01004	Softstart	1	2	6,38	7,59
5	58109-01005	Kohlen 2er Set	1	1	5,08	6,05
6	58109-01006	Abdeckung	1	1	1,76	2,09
7	58109-01007	Entriegelung	1	1	0,78	0,93
8	58109-01008	Feder Entriegelung	1	1	0,69	0,82
9	58109-01009	Kondensator	1	1	1,61	1,92
10	58109-01010	Schalter	1	2	6,71	7,98
11	58109-01011	Stirnlochschlüssel	1	1	2,44	2,90
ohne Abb.	58107-01009	Außenflansch	1	1	1,76	2,09
ohne Abb.	58109-01013	Innenflansch	1	1	1,76	2,09
ohne Abb.	58169	Trennschutzhaube 230 mm passend zu 58109	0	2	13,40	15,95
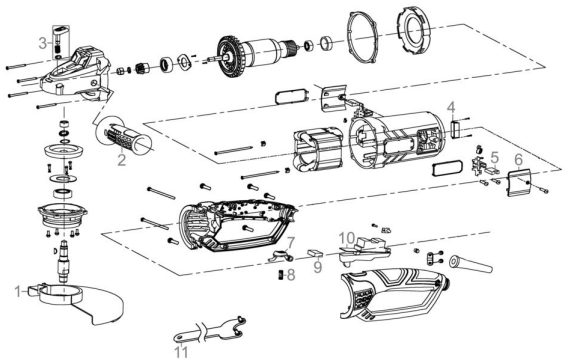
Zeichnung zu: 58109 / FSL58109-01