Akku-Starter-Set - Artikel: 58180, Serie: FSL58180-01

LI-ION WERKZEUGSET 8 IN 1 18V 2.6

EAN: *4015671265975*

Gilt für folgende Seriennummern (die 5 ersten Ziffern):
53709

Beschreibung:
Mit dieser Güde 8 in 1 Lithium-Ionen Handwerkerbox, bekommen Sie 8 Anwendungsmöglichkeiten in nur einem Koffer verstaut geliefert. Durch den geringen Platzbedarf ist die Box in der Werkstatt, zu Hause oder im Auto leicht zu verstauen. Der umständliche Transport von mehreren Werkzeugboxen entfällt. Ausstattung: 4 mobile Anwendungsmöglichkeiten, Akku-Schlagbohrmaschine, Akkustichsäge, Akkuhandkreissäge, Akkulampe 4 stationäre Anwendungsmöglichkeiten, Tischbohrmaschine, Tischkreissäge, Dekupiersäge, Arbeitstisch mit Arbeitslampe Die Akkugeräte werden mit einem starken 18 V 2,6 Ah Lithium Ionen Akku betrieben. Sie werden in einer Tragetasche in der Box aufbewahrt, die einfach aus der Box entnommen werden kann. Durch einfaches Ein- bzw. Anbauen der Akkugeräte an die Tischbox, können sie als stationäre Geräte betrieben werden. Der Arbeitstisch der Box ist aus Edelstahl. Für den stationären Sägebetrieb sind ein Paralell- und ein Gehrungsanschlag im Lieferumfang dabei. Für den Dekupierbetrieb ist eine Werkzeugklemme enthalten, um noch präziser arbeiten zu können. Die stationären Geräte können sowohl mit dem Akku (ideal sollte keine Stromversorgung vorhanden sein), sowie mit dem beiliegenden Trafo über einen normalen 230 V Netzanschluss betrieben werden. Das 1-Std. Akkuschnelladegerät verfügt über eine LED Anzeige. Im Lieferumfang ist ein 33-tlg. Zubehörkit bestehend aus Bits, Bohrer, Stecknussaufnahmen,Stichsägeblätter etc. in 2 Aufbewahrungsboxen enthalten. Die Boxen können leicht an der Außenseite des Tisches arretiert und auch heraus genommen werden.

Ersatzteilliste zu: 58180 / FSL58180-01

VMg = verbaute Menge
RG = Rabattgruppe

Bild	Ersatzteilnr.	Bezeichnung	VMg	RG	Preis € excl. MwSt	UVP € incl. MwSt
1	58180-01001	Koffer	1	5	41,50	49,39
2	58180-01002	Tischeinlage inkl. Schutz	1	3	13,77	16,39
3	58180-01003	Handkreissägenaufsatz	1	5	46,13	54,89
4	58180-01004	Zubehörbox	2	1	7,30	8,69
7	58180-01007	Ladestation	1	5	Artikel nicht mehr lieferbar.	
8	58180-01008	Multifunktionswinkelstück	1	5	27,65	32,90
9	58180-01009	Standbohrerhebel	1	1	7,30	8,69
10	58180-01010	Winkelmesser	1	1	6,38	7,59
11	58180-01011	Schlagbohrer / Schrauberaufsatz	1	5	Artikel nicht mehr lieferbar.	
13	58180-01013	Led-Lampenaufsatz	1	3	18,39	21,88
14	58180-01014	Stichsägenaufsatz	1	5	30,41	36,19
15	58180-01015	Tischstichsägenaufsatz	1	1	11,00	13,09
ohne Abb.	58180-01037	Trafo	1	5	64,61	76,89
ohne Abb.	58180-01038	Schalter Ladestation	1	2	6,38	7,59
ohne Abb.	58180-01039	Bef. Schraube Winkelmesser	1	1	1,57	1,87
ohne Abb.	58180-01040	Stofftasche inkl. Einsätze	1	5	11,92	14,18
ohne Abb.	58180-01041	Arretierung Koffer	1	1	2,03	2,42
ohne Abb.	58180-01042	Anschlussstück Ladestation	1	1	4,53	5,39
ohne Abb.	58180-01043	Anschlussstück Koffer	1	1	5,08	6,05
ohne Abb.	58188	UNTERGESTELL / SACKKARRE ZU 58180	0	3	Artikel nicht mehr lieferbar.	
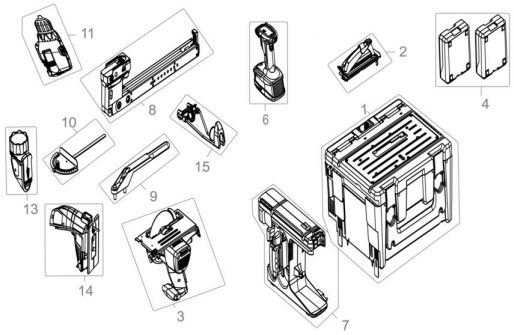
Zeichnung zu: 58180 / FSL58180-01