Akku Laub-Sauger & Bläser - Artikel: 58432, Serie: FSL58432-01

Akku Laubbläser LB 36-302-30

EAN: *4015671517654*

Gilt für folgende Seriennummern (die 5 ersten Ziffern):
78002

Beschreibung:
Leistungsstarker Akku-Laubbläser aus der 18V E³ Akkusystem-Gruppe. Ausstattung:•Ergonomischer Handgriff mit Softgripauflage•Blasrohr abnehmbar•Turboknopf für kurzzeitige höhere Leistung•Tragegurt Lieferumfang: Laubbläser LB 36-0, Tragegurt, Blasrohr, 2 x 18 V Akkupack mit je 3,0 Ah, Doppelladegerät Optionales Zubehör: alle Akkus und Ladegeräte der 18V E³ Serie

Ersatzteilliste zu: 58432 / FSL58432-01

VMg = verbaute Menge
RG = Rabattgruppe

Bild	Ersatzteilnr.	Bezeichnung	VMg	RG	Preis € excl. MwSt	UVP € incl. MwSt
1	58433-01001	Lüfterrad	1	1	5,46	6,50
2	58433-01002	Lüfterradabdeckung	1	1	4,12	4,90
3	58433-01003	Blasrohr	1	2	8,32	9,90
ohne Abb.	58433-01004	Tragegurt	1	1	5,80	6,90
ohne Abb.	58549	Ladegerät LG 2-18-30	1	2	33,57	39,95
ohne Abb.	58552	Akkupack ProVolt APPV 18-30	2	3	Artikel nicht mehr lieferbar.	
ohne Abb.	58547	Ladegerät LG 18-30	0	1	25,17	29,95
ohne Abb.	58550	Akkupack ProVolt APPV 18-20	0	3	25,17	29,95
ohne Abb.	58554	Akkupack ProVolt APPV 18-40	0	2	41,97	49,94
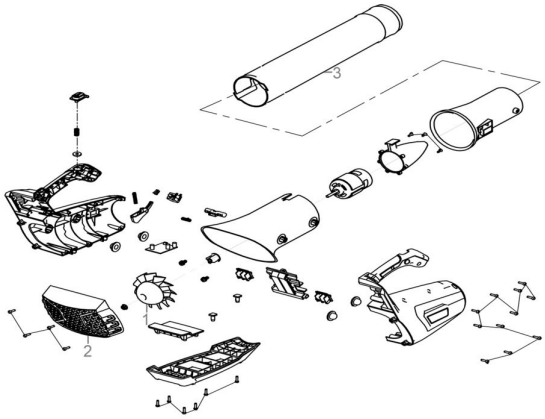
Zeichnung zu: 58432 / FSL58432-01