Akku Freischneider - Artikel: 58437, Serie: FSL58437-01

Akku Freischneider FS 36-0

EAN: *4015671517746*

Gilt für folgende Seriennummern (die 5 ersten Ziffern):
77593 83062

Beschreibung:
Leistungsstarker Akku Freischneider aus der 18V E³ Akkusystem-Gruppe. Ausstattung:•Brushless Motor für maximale Leistung und längere Laufzeit•verstellbarer, vibrationsarmer 2-Hand Bediengriff•Split Shaft ermöglicht einfachen Transport und platzsparende Aufbewahrung•Softgriff•inkl. 3-Zahn Messer und Fadenspule mit Tippautomatik•praktischer Tragegurt Funktionen: Schneiden und Trimmen Einsatzgebiet: Für Arbeiten in durchwachsenem Gelände wie z.B. an Steilhängen, unter Bäumen oder im Gestrüpp Lieferumfang: Akku Freischneider FS 36-0 inkl. Fadenspule mit Tippautomatik und 3-Zahn Messer, Tragegurt, ohne Akkupack und Ladegerät Optionales Zubehör: alle Akkus und Ladegeräte der 18V E³ Serie #95194 Sternblatt 255/3Z #95142 Sternblatt 255/4Z #94034 Wirbelblatt 255/8Z #58491 Ersatzfadenspule 2-tlg.

Ersatzteilliste zu: 58437 / FSL58437-01

VMg = verbaute Menge
RG = Rabattgruppe

Bild	Ersatzteilnr.	Bezeichnung	VMg	RG	Preis € excl. MwSt	UVP € incl. MwSt
1	58437-01001	Mutter M10	1	1	0,83	0,99
2	58437-01002	Befestigungsglocke	1	3	5,03	5,99
3	95194	Sternblatt 255 / 3Z	0	1	12,56	14,95
4	58437-01004	Lager	1	5	6,71	7,98
5	58437-01005	Schraube M4x20mm	3	1	0,83	0,99
6	58437-01006	Schutz groß	1	1	7,55	8,98
7	58437-01007	Motor	1	5	58,82	70,00
8	58437-01008	Innenflansch	1	1	3,35	3,99
9	58491	Ersatzfadenspule 2-tlg. zu FS 36-0	0	2	20,97	24,95
10	58437-01010	Messer zu Schutz	1	1	1,67	1,99
11	58437-01011	Schraube M5x20mm	4	1	0,83	0,99
12	58437-01012	Schutz klein	1	1	4,19	4,99
13	58437-01013	Verlängerungsrohr	1	5	19,32	22,99
14	58437-01014	Verbindungsstück	1	3	9,24	11,00
15	58437-01015	Rohr Bediengriff	1	5	16,80	19,99
16	58437-01016	Griffrohr	1	3	10,92	12,99
17	58437-01017	Bediengriff kpl. inkl. Steuereinheit	1	5	37,81	44,99
18	58437-01018	Halterung Bediengriff	1	3	10,92	12,99
19	58437-01019	Tragegurt	1	1	5,87	6,99
20	58437-01020	Kabelclip	2	1	1,67	1,99
21	58437-01021	Haltelasche Tragegurt	1	1	1,67	1,99
22	58437-01022	Klemmring	1	1	1,50	1,79
ohne Abb.	58437-01023	Werkzeugschlüssel	1	1	2,51	2,99
ohne Abb.	58437-01024	Sperrbolzen	1	1	1,67	1,99
ohne Abb.	58547	Ladegerät LG 18-30	0	1	25,17	29,95
ohne Abb.	58549	Ladegerät LG 2-18-30	0	2	33,57	39,95
ohne Abb.	58550	Akkupack ProVolt APPV 18-20	0	3	25,17	29,95
ohne Abb.	58552	Akkupack ProVolt APPV 18-30	0	3	Artikel nicht mehr lieferbar.	
ohne Abb.	58554	Akkupack ProVolt APPV 18-40	0	2	41,97	49,94
ohne Abb.	94034	Wirbelblatt 255 / 8Z	0	2	16,76	19,94
ohne Abb.	95142	Sternblatt 255 / 4Z	0	1	13,40	15,95
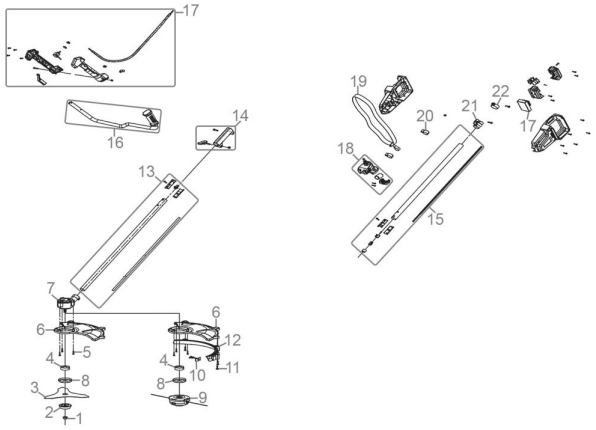
Zeichnung zu: 58437 / FSL58437-01