Akku Rasenmäher - Artikel: 58487, Serie: FSL58487-01

Akku Einhand Rasenmäher ERM 18-0

EAN: *4015671665904*

Gilt für folgende Seriennummern (die 5 ersten Ziffern):
80885 82595 84892

Beschreibung:
Kompakter und extrem wendiger Akku-Einhandmäher aus der 18V E³ Akkusystem-Gruppe. Noch nie war das Rasenmähen kleiner Flächen so einfach und angenehm wie mit dem Güde Einhandmäher. Durch seinen in der Höhe beweglichen ergonomischen Griff mähen sie mühelos und ohne große Anstrengung auch an schwer zugänglichen Stellen wie z.B. unter Stäuchern, Hecken oder dem Trampolin. •effizienter, bürstenloser Motor für maximale Leistung und längere Laufzeit•handlich, klein und leistungsstark•beweglicher Griffholm mit Sicherheitsschalter•3-fache zentrale Schnitthöhenverstellung•Sicherheitsschlüssel verhindert ungewolltes Starten des Mähwerks•einfache und platzsparende Aufbewahrung Lieferumfang: Einhandmäher ERM 18-0, ohne Akku und Ladegerät Funktionen: Mulchen Einsatzgebiete: Zum Mähen an schwer zugänglichen Stellen wie z.B. unter Stäuchern, Hecken oder Trampolin. Optionales Zubehör: alle Akkus und Ladegeräte der 18V E³ Serie

Ersatzteilliste zu: 58487 / FSL58487-01

VMg = verbaute Menge
RG = Rabattgruppe

Bild	Ersatzteilnr.	Bezeichnung	VMg	RG	Preis € excl. MwSt	UVP € incl. MwSt
1	58487-01001	Mutter M6	1	1	0,83	0,99
2	58487-01002	Messer	1	1	8,39	9,98
3	58487-01003	Messerflansch	1	1	3,35	3,99
4	58487-01004	Radkappe 152mm	2	1	2,51	2,99
5	58487-01005	Rad 152mm	2	2	8,39	9,98
6	58487-01006	Höhenverstellung	1	1	8,39	9,98
7	58487-01007	Kappe Hebel Höhenverstellung	1	1	0,83	0,99
8	58487-01008	Sicherheitsschlüssel	1	1	1,67	1,99
9	58487-01009	Abdeckklappe Akku	1	2	5,87	6,99
10	58487-01010	Abdeckung	1	2	2,76	3,28
11	58487-01011	Achse Abdeckklappe Akku	1	1	1,67	1,99
12	58487-01012	Sicherungsscheibe	1	1	0,83	0,99
13	58487-01013	Motor	1	5	37,81	44,99
14	58487-01014	Kontrolleinheit	1	3	25,20	29,99
15	58487-01015	Radaufnahme hinten	1	1	4,19	4,99
16	58487-01016	Verbindungsstück Rad	1	1	0,83	0,99
17	58487-01017	Rad 90mm	2	1	2,51	2,99
18	58487-01018	Radachse hinten	1	1	2,51	2,99
19	58487-01019	Sicherungsring Radachse hinten	2	1	0,83	0,99
20	58487-01020	Mikroschalter 25A	1	2	3,35	3,99
21	58487-01021	Feder	1	1	2,51	2,99
22	58487-01022	Stift	2	1	0,83	0,99
23	58487-01023	Stange Höhenverstellung	1	1	3,35	3,99
24	58487-01024	Federstecker	2	1	0,83	0,99
ohne Abb.	58540	Ladegerät & Akkupack Starter-Kit LGAP 18-3020	0	2	50,38	59,95
ohne Abb.	58547	Ladegerät LG 18-30	0	1	25,17	29,95
ohne Abb.	58549	Ladegerät LG 2-18-30	0	2	33,57	39,95
ohne Abb.	58553	Ladegerät & Akkupack Starter-Kit LGAP 18-3040	0	2	Artikel nicht mehr lieferbar.	
ohne Abb.	58550	Akkupack ProVolt APPV 18-20	0	3	25,17	29,95
ohne Abb.	58554	Akkupack ProVolt APPV 18-40	0	2	41,97	49,94
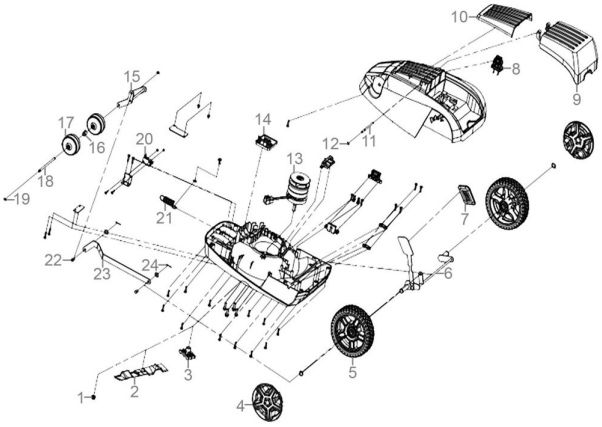
Zeichnung zu: 58487 / FSL58487-01