Güde GmbH & Co. KG • Birkichstraße 6 • D-74549 Wolpertshausen
Telefon: 0 79 04/700-0 • Telefax: 0 79 04/700-250 • info@guede.com
Service-Center: support@ts.guede.com • www.guede.com

Akku Bohrhammer - Artikel: 58508, Serie: FSL58508-01

Akku Bohrhammer BH 18-201-30K

EAN: *4015671679253*

Gilt für folgende Seriennummern (die 5 ersten Ziffern):
64092 66442 75117 78977

Beschreibung:
•18V E³ Akkusystem-Gruppe•Hammerbohren (mit Schlagwerk) oder Bohren (ohne Schlagwerk)•Schlagstopp zum Bohren in Holz und Metall•leichte und kompakte Bauform•SDS plus Werkzeugaufnahme•Drehzahlsteuerung über den Schalterdrücker•Überlastschutz•L/R Lauf•integrierte LED-Arbeitslicht•Softgrip Auflage für sicheres Arbeiten•18V / 2,0Ah Lithium Power Akku mit Einzelzellenüberwachung und Überlastschutz Lieferumfang: Bohrhammer, Schnellladegerät 3, 0A,Li-Ionen Batterie 18V / 2,0Ah, Koffer mit Metallschnallen und 5x SDS-plus Bohrer. Ø 4/5/6/8/10 mm Optionales Zubehör: alle Akkus und Ladegeräte der 18V E³ Serie•#58152 SDS-Plus Bohrer-Set 4-TLG.

Ersatzteilliste zu: 58508 / FSL58508-01

VMg = verbaute Menge
RG = Rabattgruppe

Bild	Ersatzteilnr.	Bezeichnung	VMg	RG	Preis € excl. MwSt	UVP € incl. MwSt
1	58507-01001	Umschalter	1	1	2,96	3,52
2	58507-01002	Ein- / Ausschalter	1	3	6,38	7,59
ohne Abb.	58550	Akkupack ProVolt APPV 18-20	1	3	25,17	29,95
ohne Abb.	58547	Ladegerät LG 18-30	1	1	25,17	29,95
ohne Abb.	58152	SDS-PLUS Bohrer-Set 4-tlg.	0	2	8,36	9,95
ohne Abb.	58552	Akkupack ProVolt APPV 18-30	0	3	Artikel nicht mehr lieferbar.	
ohne Abb.	58554	Akkupack ProVolt APPV 18-40	0	2	41,97	49,94
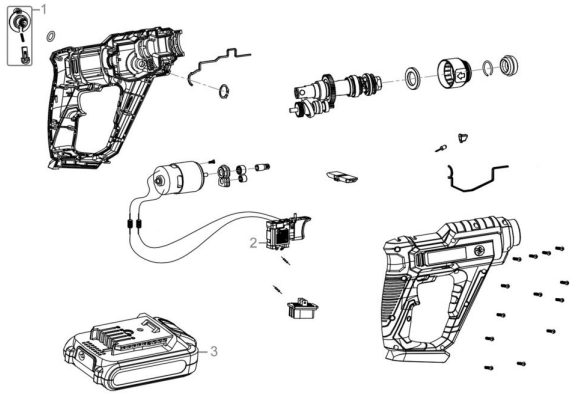
Zeichnung zu: 58508 / FSL58508-01