Akku Sprühgerät SG 18-0

EAN: *4015671178183*

Gilt für folgende Seriennummern (die 5 ersten Ziffern):
75012 77876

Beschreibung:
Das Akku-Sprühgerät SG 18-0 aus der 18V E³ Akkusystem-Gruppe ist ideal geeignet zum gleichmäßigen Ausbringen von Pflanzenschutz, Dünge- oder Unkrautvernichtungsmitteln. Ausstattung: •automatische Pumpe mit einer Durchflussrate von 0,5 l/min•Teleskoplanze mit hochwertiger Messingdüse 460 - 730 mm und arretierbarem Ventil für Dauerbetrieb•Messbecher zum Anmischen von Flüssigkeiten•3 l Tank•1,1 m Sprühschlauch•praktischer Tragegriff & komfortabler Tragegurt Lieferumfang: Akku Sprühgerät SG 18-0, ohne Akkupack und Ladegerät Optionales Zubehör: alle Akkus und Ladegeräte der 18V E³ Serie

Ersatzteilliste zu: 58571 / FSL58571-01

VMg = verbaute Menge
RG = Rabattgruppe

Bild	Ersatzteilnr.	Bezeichnung	VMg	RG	Preis € excl. MwSt	UVP € incl. MwSt
1	58570-01001	Sprühlanze	1	1	8,32	9,90
2	58570-01002	Griff Sprühlanze	1	1	4,62	5,50
3	58570-01003	Sprühschlauch	1	1	3,78	4,50
4	58570-01004	Messbecher	1	1	3,28	3,90
5	58570-01005	Dichtring	1	1	0,83	0,99
6	58570-01006	Schalter	1	2	3,35	3,99
7	58570-01007	Wasserbehälter	1	1	10,08	12,00
8	58570-01008	Ansaugleitung	1	1	1,76	2,09
9	58570-01009	Filter	1	1	1,39	1,65
ohne Abb.	58550	Akkupack ProVolt APPV 18-20	0	3	25,17	29,95
ohne Abb.	58570-01010	Tragegurt	1	1	4,16	4,95
ohne Abb.	58539	Ladegerät LG 18-05 I	0	1	Artikel nicht mehr lieferbar.	
ohne Abb.	58540	Ladegerät & Akkupack Starter-Kit LGAP 18-3020	0	2	50,38	59,95
ohne Abb.	58547	Ladegerät LG 18-30	0	1	25,17	29,95
ohne Abb.	58552	Akkupack ProVolt APPV 18-30	0	3	Artikel nicht mehr lieferbar.	
ohne Abb.	58554	Akkupack ProVolt APPV 18-40	0	2	41,97	49,94
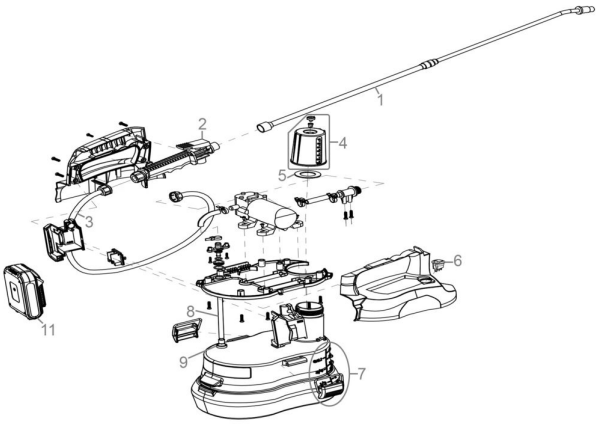
Zeichnung zu: 58571 / FSL58571-01