KOMPRESSORSET 380/10/50 KR 15 TLG

EAN: *4015671210937*

Gilt für folgende Seriennummern (die 5 ersten Ziffern):
49834 49892 49893 49894 50137 50138 50339 51002

Beschreibung:
Doppelkolbenkompressor in V-Aggregat, Keilriemenantrieb, mit Ölschmierung, Kunststoffräder, 2 Manometer, 2 DL-Anschlüsse, Motorschutz, Kondenswasserablassventil, sicherheitsgeprüfter Kessel.

Ersatzteilliste zu: 71175 / FSL71175-01

VMg = verbaute Menge
RG = Rabattgruppe

Bild	Ersatzteilnr.	Bezeichnung	VMg	RG	Preis € excl. MwSt	UVP € incl. MwSt
ohne Abb.	50053-01001	Luftfilter	2	1	13,87	16,51
ohne Abb.	99999-6204O	Kugellager 6204 Offen	1	1	9,15	10,89
ohne Abb.	99999-6205O	Kugellager 6205 Offen	1	1	9,16	10,90
ohne Abb.	50008-04011	Ventilplattendichtung	1	1	4,53	5,39
25	71175-01025	Riemenschutz vorne	1	3	27,65	32,90
26	71175-01026	Riemenschutz hinten	1	3	25,80	30,70
ohne Abb.	315031	Manometer (Kessel)	1	5	13,77	16,39
28	101259	Druckminderer Standard	1	3	25,80	30,70
ohne Abb.	50053-06012	Druckschalter 230 V	1	3	28,19	33,55
30	99999-00008	Sicherheitsventil 1 / 4 Zoll 11 Bar	1	3	16,55	19,69
31	71175-01031	Steigrohr 3 / 8	1	1	6,01	7,15
32	71175-01032	Griff	1	1	Artikel nicht mehr lieferbar.	
33	50054-09011	Gummifuss	2	2	3,88	4,62
34	71175-01034	Rückschlagventil	1	2	15,62	18,59
35	71175-01035	Rad	2	1	9,15	10,89
36	99999-00007	Ablasshahn 3 / 8 Zoll	1	3	5,45	6,49
ohne Abb.	50054-09008	Kesselstopfen	1	1	3,61	4,30
38	71175-01038	Druckleitung	1	2	11,92	14,18
39	71175-01039	Keilriemen A 50	1	3	20,24	24,09
ohne Abb.	50097-01011	Motor komplett	1	5	220,92	262,89
41	71175-01041	Aggregat komplett	1	5	165,46	196,90
44	71175-01044	Radachse komplett	1	1	4,16	4,95
45	41016	Schlauchkupplung 1 / 2 AG	1	2	6,68	7,95
46	50054-09010	Befestigung Gummifuss	2	2	2,96	3,52
ohne Abb.	50015-05040	Entlastungsventil	1	5	11,34	13,49
ohne Abb.	99999-00016	Wasserpistole	1	2	Artikel nicht mehr lieferbar.	
ohne Abb.	02814	Ausblaspistole	1	2	5,84	6,95
ohne Abb.	02817	Ölsprühpistole SB	1	2	16,76	19,94
ohne Abb.	02819	Reifenfüller	1	2	13,40	15,95
ohne Abb.	40039	Druckluft-Schlagschrauber-Satz	1	3	50,38	59,95
ohne Abb.	40130	Farbspritzpistole PROFI-F	1	1	46,18	54,95
ohne Abb.	41400	DL-Spiralschlauch 5mm / 5 m	1	2	10,04	11,95
ohne Abb.	84097	Druckluft Adapter-Set 3-tlg.	1	2	4,62	5,50
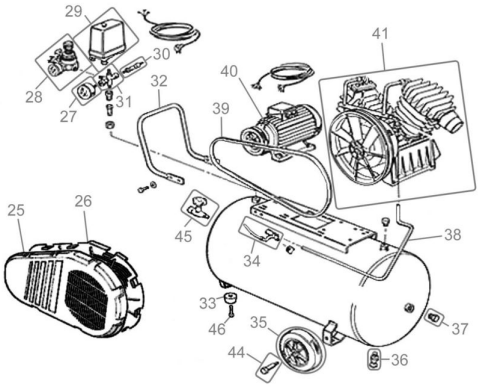
Zeichnung zu: 71175 / FSL71175-01