Güde GmbH & Co. KG • Birkichstraße 6 • D-74549 Wolpertshausen
Telefon: 0 79 04/700-0 • Telefax: 0 79 04/700-250 • info@guede.com
Service-Center: support@ts.guede.com • www.guede.com

Schlagschrauber - Artikel: 75135, Serie: FSL75135-01

DL-SCHLAGSCHRAUBER 3/4" PRO

EAN: *4015671751355*

Gilt für folgende Seriennummern (die 5 ersten Ziffern):
43801 54572 55001 59953 64178

Beschreibung:
•Hochleistungs–Doppelschlagwerk•Rechts-/Linkslauf•3-stufiger Leistungsregler•Schlaggehäuse und Griff aus Komposit – Kunststoff•Kälteisolierend und vibrationsdämpfend

Ersatzteilliste zu: 75135 / FSL75135-01

VMg = verbaute Menge
RG = Rabattgruppe

Bild	Ersatzteilnr.	Bezeichnung	VMg	RG	Preis € excl. MwSt	UVP € incl. MwSt
1	75135-01001	Rotor	1	5	41,50	49,39
2	75135-01002	Rotorflügelsatz	1	3	11,00	13,09
3	75135-01003	Dichtungssatz	1	3	6,64	7,90
4	75135-01004	Gehäuse Schlagwerk	1	5	41,50	49,39
5	75135-01005	Schlagwerk	1	5	39,66	47,20
6	75135-01006	Drücker	1	1	5,08	6,05
7	75135-01007	Wahlhebel	1	1	1,85	2,20
8	75135-01008	C-Ring-Kit	1	1	2,31	2,75
9	75135-01009	Aufnahmewelle	1	5	39,66	47,20
10	75135-01010	Druckluftanschluss	1	3	6,38	7,59
11	75135-01011	Ventil	1	3	5,29	6,30
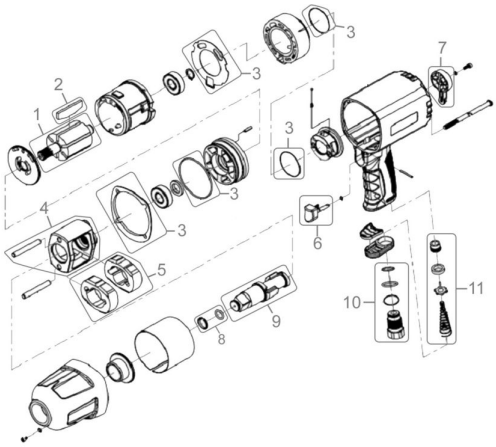
Zeichnung zu: 75135 / FSL75135-01