bis 50l Kessel - Artikel: 75501, Serie: FSL75501-02

KOMPRESSOR 275/10/24 PRO

EAN: *4015671180889*

Gilt für folgende Seriennummern (die 5 ersten Ziffern):
49291 57467 57858 58044 58393 59065 60795 61871 62846

Beschreibung:
•Ölgeschmierter 1-Zylinder Kolbenkompressor•Direktantrieb•Transportgriff•Condor - Druckschalter•2 Manometer (Kesseldruck und Arbeitsdruck)•2 Druckluftkupplungen•Druckminderer (Arbeitsdruck)•Sicherheitsventil•Rückschlagventil•Kondensatablassschraube•Luftfilter•Doppelfuß mit Gummipuffer•Räder aus Kunststoff

Ersatzteilliste zu: 75501 / FSL75501-02

VMg = verbaute Menge
RG = Rabattgruppe

Bild	Ersatzteilnr.	Bezeichnung	VMg	RG	Preis € excl. MwSt	UVP € incl. MwSt
1	75505-02001	Abdeckhaube	1	3	18,39	21,88
2	75505-02002	Luftfilter	1	3	11,92	14,18
3	75501-02003	Zylinderkopf	1	4	30,41	36,19
5	75505-02005	Zylinderkopfdichtung	1	1	6,38	7,59
6	75505-02006	Ventilplatte komplett	1	3	17,47	20,79
7	75505-02007	Obere Zylinderdichtung	1	1	6,38	7,59
8	75505-02008	Zylinder	1	2	27,55	32,78
9	75505-02009	Untere Zylinderdichtung	1	1	8,23	9,79
11	75505-02011	Kolben komplett	1	5	25,80	30,70
15	75505-02015	Lüfterrad	1	1	11,83	14,08
16	75505-02016	Kondensator 35µf	1	3	12,85	15,29
18	75505-02018	Kurbelgehäusedichtung	1	1	6,38	7,59
19	75505-02019	Ölmessstab	1	1	5,35	6,37
20	75505-02020	Kugellager	1	1	Artikel nicht mehr lieferbar.	
34	75505-02034	Kurbelgehäusedeckel	1	3	18,39	21,88
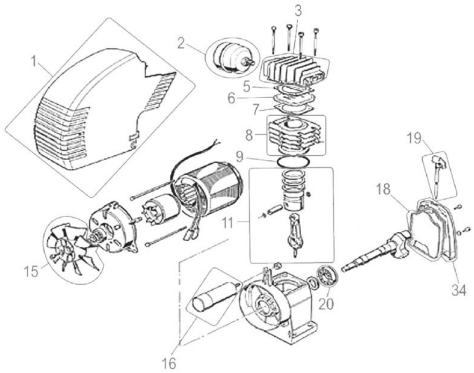
Zeichnung zu: 75501 / FSL75501-02