bis 50l Kessel - Artikel: 75510, Serie: FSL75510-02

KOMPRESSOR 405/10/50W PRO

EAN: *4015671755100*

Gilt für folgende Seriennummern (die 5 ersten Ziffern):
50621 53264 55017 55510 57467 59065 59499 60412 60477 61069 61683 61767 62283 63660 64239 64487 64941 65694

Beschreibung:
•Ölgeschmiertes 2-Zylinder-Aggregat•Riemenantrieb•Transportgriff•Condor - Druckschalter•2 Manometer (Kesseldruck und Arbeitsdruck)•3 Druckluftkupplungen•Nachkühler•Sicherheitsventil•Rückschlagventil•Kondensatablassschraube•Luftfilter•Überlastungs - Schlauchaufwickler•Räder aus Kunststoff

Ersatzteilliste zu: 75510 / FSL75510-02

VMg = verbaute Menge
RG = Rabattgruppe

Bild	Ersatzteilnr.	Bezeichnung	VMg	RG	Preis € excl. MwSt	UVP € incl. MwSt
1	75510-02001	Riemenschutz vorne	1	5	25,20	29,99
2	75510-02002	Riemenschutz hinten	1	5	23,01	27,38
3	50016-01001	Griff	1	3	15,62	18,59
4	75510-02004	Keilriemen A52	1	1	13,77	16,39
5	75510-02005	Motorriemenscheibe	1	3	12,85	15,29
6	75510-02006	Motor komplett	1	3	322,61	383,91
7	50016-01010	Rückschlagventil	1	1	16,55	19,69
8	1728-01020	Kesselmanometer	1	1	13,77	16,39
9	75510-02009	90° Winkel PVC	1	1	Artikel nicht mehr lieferbar.	
10	75510-02010	90° Winkel	1	1	Artikel nicht mehr lieferbar.	
11	99999-00009	Sicherheitsventil 3 / 8 Zoll 11 Bar	1	3	18,40	21,90
12	190204	Druckschalter MDR / 1 Condor	1	4	33,53	39,90
13	50016-01007	Druckleitung Rsv / Zyl	1	1	8,23	9,79
30	41016	Schlauchkupplung 1 / 2 AG	1	2	6,68	7,95
31	50054-09011	Gummifuss	2	2	3,88	4,62
32	75510-02032	Steigrohr	1	1	Artikel nicht mehr lieferbar.	
41	75510-02041	Radbefestigung	2	1	auf Anfrage	auf Anfrage
42	75510-02042	Rad	2	1	9,15	10,89
43	99999-00007	Ablasshahn 3 / 8 Zoll	1	3	5,45	6,49
44	75510-02044	Kesselstopfen	1	1	Artikel nicht mehr lieferbar.	
45	50005-01057	Entl. Leitung (1x = 30cm)	3	1	2,75	3,27
		WICHTIGER HINWEIS zu: 50005-01057 ohne Schneidring und Überwurfmutter				
47	50054-09010	Befestigung Gummifuss	2	2	2,96	3,52
ohne Abb.	190203	Entlastungsventil / PVC / Winkelstück	1	5	20,92	24,89
ohne Abb.	50016-01043	Anschluss Nachkühler	1	2	6,71	7,98
ohne Abb.	50016-01050	Klemmkasten komplett	1	3	14,28	16,99
ohne Abb.	75510-02047	Druckleitung Flexibel	1	1	Artikel nicht mehr lieferbar.	
ohne Abb.	75510-02053	Wartungseinheit komplett	1	5	88,24	105,01
ohne Abb.	99999-10013	Kondensator 50 µf mit Steckanschl.	1	3	15,04	17,90
ohne Abb.	99999-10022	Kondensator 200 µf mit Steckanschl	1	3	24,87	29,60
ohne Abb.	99999-10092	Überlastschalter 15A	1	2	10,92	12,99
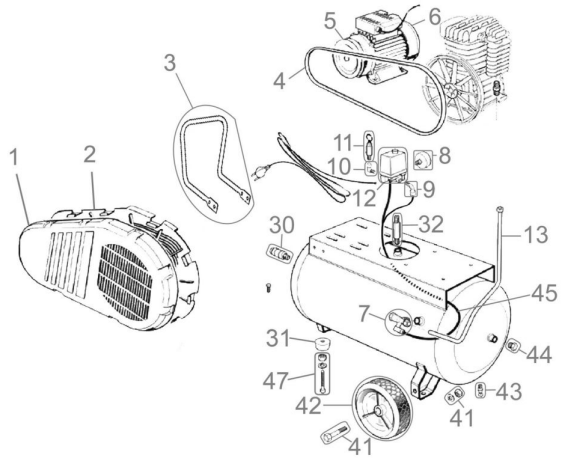
Zeichnung zu: 75510 / FSL75510-02