KOMPRESSOR 455/10/50D PRO

EAN: *4015671755155*

Gilt für folgende Seriennummern (die 5 ersten Ziffern):
36539 36616 37400 40700 41179 41283 41706 43149 43770 45352 45762 46472 46965 47948 48091 50913

Beschreibung:
•Ölgeschmiertes 2-Zylinder-Aggregat•Riemenantrieb•Transportgriff•Condor - Druckschalter•2 Manometer (Kesseldruck und Arbeitsdruck)•3 Druckluftkupplungen•Nachkühler•Sicherheitsventil•Rückschlagventil•Kondensatablassschraube•Luftfilter•Überlastungs - Schlauchaufwickler•Räder aus Kunststoff

Ersatzteilliste zu: 75515 / FSL75515-01

VMg = verbaute Menge
RG = Rabattgruppe

Bild	Ersatzteilnr.	Bezeichnung	VMg	RG	Preis € excl. MwSt	UVP € incl. MwSt
23	50001-02023	Rückschlagventil	1	2	Artikel nicht mehr lieferbar.	
24	50084-02012	Druckleitung Flexibel	1	5	23,45	27,91
25	50001-02025	Keilriemen	1	2	Artikel nicht mehr lieferbar.	
26	75510-01026	Abdeckhaube K12 / Innen	1	2	Artikel nicht mehr lieferbar.	
27	50001-02027	Motorriemenscheibe	1	1	Artikel nicht mehr lieferbar.	
28	190200	Druckschalter Mdr / 3 Condor (4-6,3A)	1	5	83,19	99,00
29	75510-02053	Wartungseinheit komplett	1	5	88,24	105,01
30	50001-02030	Steigrohr ¼	1	1	5,45	6,49
31	315031	Manometer (Kessel)	1	5	13,77	16,39
32	101258	Druckmanometer 12bar / 1 / 8	1	2	9,07	10,79
33	50001-02033	Griff	1	2	Artikel nicht mehr lieferbar.	
34	41016	Schlauchkupplung 1 / 2 AG	1	2	6,68	7,95
35	50001-02035	Schwingungsdämpfer	2	1	8,78	10,45
36	50111-01022	Ablassschraube 3 / 8 Zoll	1	1	4,16	4,95
37	50001-02037	Radbefestigung komplett	2	1	5,45	6,49
38	75510-01038	Rad komplett	2	3	9,15	10,89
39	75510-01039	Konsole	1	2	Artikel nicht mehr lieferbar.	
40	41014	Schlauchkupplung 1 / 4 AG	2	2	6,68	7,95
41	99999-00009	Sicherheitsventil 3 / 8 Zoll 11 Bar	1	3	18,40	21,90
42	323006	Motor 2,2 kW 400 V	1	5	226,89	270,00
43	50001-02001	Aggregat K12	1	6	Artikel nicht mehr lieferbar.	
ohne Abb.	50005-01057	Entl. Leitung (1x = 30cm)	3	1	2,75	3,27
		WICHTIGER HINWEIS zu: 50005-01057 ohne Schneidring und Überwurfmutter				
ohne Abb.	75510-01027	Abdeckhaube K12 / Außen	1	2	Artikel nicht mehr lieferbar.	
ohne Abb.	41030	Doppelnippel 1 / 4 x 1 / 4	1	2	3,15	3,75
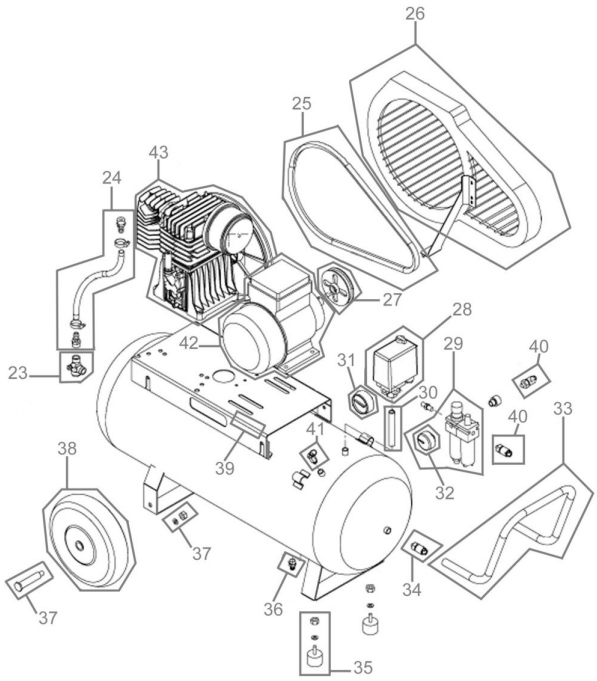
Zeichnung zu: 75515 / FSL75515-01