Güde GmbH & Co. KG • Birkichstraße 6 • D-74549 Wolpertshausen
Telefon: 0 79 04/700-0 • Telefax: 0 79 04/700-250 • info@guede.com
Service-Center: support@ts.guede.com • www.guede.com

ab 51l Kessel - Artikel: 75525, Serie: FSL75525-02

KOMPRESSOR 751/10/100 PRO

EAN: *4015671755254*

Gilt für folgende Seriennummern (die 5 ersten Ziffern):
53107 53596 55120 55510 58044 58926 59065 59917 60593 60879 61288 61683 61767 62283 62577 62847 63298 63999 64351 64487 65035

Beschreibung:
•Ölgeschmiertes 2-Zylinder-Aggregat•Riemenantrieb•Transportgriff•Condor - Druckschalter•2 Manometer (Kesseldruck und Arbeitsdruck)•3 Druckluftkupplungen•3 Nachkühler•Sicherheitsventil•Rückschlagventil•Kondensatablassschraube•Luftfilter•Überlastungsschutz•Räder aus Kunststoff•2 Lenkrollen

Ersatzteilliste zu: 75525 / FSL75525-02

VMg = verbaute Menge
RG = Rabattgruppe

Bild	Ersatzteilnr.	Bezeichnung	VMg	RG	Preis € excl. MwSt	UVP € incl. MwSt
1	75525-02001	Lenkrolle	2	5	12,60	14,99
2	99999-00007	Ablasshahn 3 / 8 Zoll	1	3	5,45	6,49
3	75525-02003	Radbefestigung	2	2	4,16	4,95
4	75525-02004	Rad	2	3	9,15	10,89
5	75520-02044	Kesselstopfen	1	1	2,68	3,19
6	75525-02006	Riemenschutz	1	5	65,46	77,90
7	75525-02007	Rückschlagventil	1	3	23,01	27,38
8	50059-02001	Aggregat K28 / 750 Chinook	1	4	553,70	658,90
9	75525-02009	Druckleitung komplett	1	5	20,24	24,09
10	50059-02013	Keilriemen	1	5	23,01	27,38
12	50084-02016	Motorriemensch 28 mm / 130 mm	1	1	27,65	32,90
13	75525-01001	Motor 3 KW	1	5	341,08	405,89
14	75525-02014	Druckschalter MDR / 3 Condor (6,3-10A)	1	5	91,51	108,90
15	99999-00014	Blindstopfen Druckschalter 1 / 4	1	3	2,09	2,49
16	75520-02008	Manometer Kesseldruck	1	3	9,07	10,79
17	50005-01057	Entl. Leitung (1x = 30cm)	3	1	2,75	3,27
		WICHTIGER HINWEIS zu: 50005-01057 ohne Schneidring und Überwurfmutter				
18	75520-02032	Steigrohr	1	5	8,39	9,98
19	99999-00009	Sicherheitsventil 3 / 8 Zoll 11 Bar	1	3	18,40	21,90
20	75525-02020	Griff	1	3	13,77	16,39
21	75525-02021	Schlauchkupplung 1 / 2 Zoll	1	3	Artikel nicht mehr lieferbar.	
ohne Abb.	75510-02053	Wartungseinheit komplett	1	5	88,24	105,01
ohne Abb.	75530-02057	PVC Klammer Riemengitter	1	1	2,31	2,75
ohne Abb.	99999-00066	Schneidring 18,3mm	1	1	0,83	0,99
ohne Abb.	99999-00067	Überwurfmutter 18,3mm	6	3	1,84	2,19
ohne Abb.	101258	Druckmanometer 12bar / 1 / 8	2	2	9,07	10,79
ohne Abb.	190205	Entlastungsventil Mdr / 3 Condor	2	5	23,52	27,99
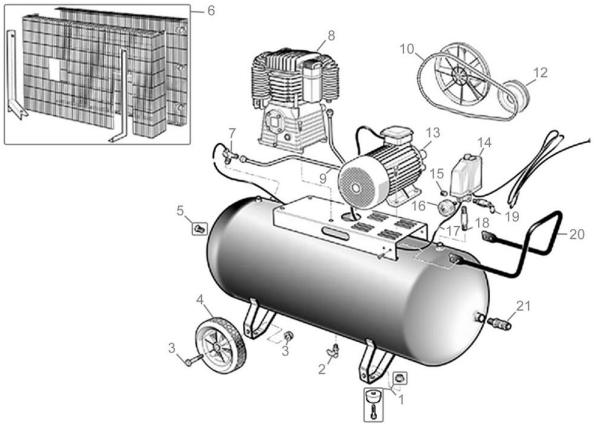
Zeichnung zu: 75525 / FSL75525-02