ab 51l Kessel - Artikel: 75530, Serie: FSL75530-02

Kompressor 805/10/100 PRO

EAN: *4015671755308*

Gilt für folgende Seriennummern (die 5 ersten Ziffern):
53003 53596 53982 55510 55747 55897 56439 56989 57349 57467 57962 58044 58393 58926 59065 61069 61288 61683 62157 62283 62577 62847 63298 63660 63999 64239 64240 64487 64808 65173 65404 65491 65694 66315 66718 66946 67073 67163 67771 67953 68404 68817 69213 69643 69927 69971 70448 71067 71607 71997 73620 73983 79297 80273 81330

Beschreibung:
•ölgeschmiertes, zweistufiges 2-Zylinder-Aggregat mit Riemenantrieb•original Condor - Druckschalter•integrierter Druckminder und Wasserabscheider•Kesseldruck- und Arbeitsdruckmanometer•3 Druckluftkupplungen•Sicherheitsventil und Kondensatablassschraube•Rückschlagventil•praktischer Transportgriff•integrierter Luftfilter•Überlastungsschutz & 3 Nachkühler•stabile Räder aus Kunststoff & 2 Lenkrollen

Ersatzteilliste zu: 75530 / FSL75530-02

VMg = verbaute Menge
RG = Rabattgruppe

Bild	Ersatzteilnr.	Bezeichnung	VMg	RG	Preis € excl. MwSt	UVP € incl. MwSt
1	75525-02001	Lenkrolle	2	5	12,60	14,99
2	99999-00007	Ablasshahn 3 / 8 Zoll	1	3	5,45	6,49
3	75525-02003	Radbefestigung	2	2	4,16	4,95
4	75525-02004	Rad	2	3	9,15	10,89
5	75520-02044	Kesselstopfen	1	1	2,68	3,19
6	75525-02006	Riemenschutz	1	5	65,46	77,90
7	75525-02007	Rückschlagventil	1	3	23,01	27,38
8	50055-02001	Aggregat	1	3	730,25	869,00
9	75530-02009	Druckleitung komplett	1	5	23,01	27,38
10	75530-02010	Keilriemen A-59	1	1	16,55	19,69
12	50084-02017	Motorriemensch 28 mm / 150 mm	1	1	27,65	32,90
13	75530-01001	Motor 4 kW	1	5	360,50	429,00
14	75525-02014	Druckschalter MDR / 3 Condor (6,3-10A)	1	5	91,51	108,90
15	99999-00014	Blindstopfen Druckschalter 1 / 4	1	3	2,09	2,49
16	75520-02008	Manometer Kesseldruck	1	3	9,07	10,79
17	50005-01057	Entl. Leitung (1x = 30cm)	3	1	2,75	3,27
		WICHTIGER HINWEIS zu: 50005-01057 ohne Schneidring und Überwurfmutter				
18	75520-02032	Steigrohr	1	5	8,39	9,98
19	99999-00009	Sicherheitsventil 3 / 8 Zoll 11 Bar	1	3	18,40	21,90
20	75525-02020	Griff	1	3	13,77	16,39
21	75525-02021	Schlauchkupplung 1 / 2 Zoll	1	3	Artikel nicht mehr lieferbar.	
ohne Abb.	75510-02053	Wartungseinheit komplett	1	5	88,24	105,01
ohne Abb.	75530-02057	PVC Klammer Riemengitter	1	1	2,31	2,75
ohne Abb.	101258	Druckmanometer 12bar / 1 / 8	1	2	9,07	10,79
ohne Abb.	190205	Entlastungsventil Mdr / 3 Condor	6	5	23,52	27,99
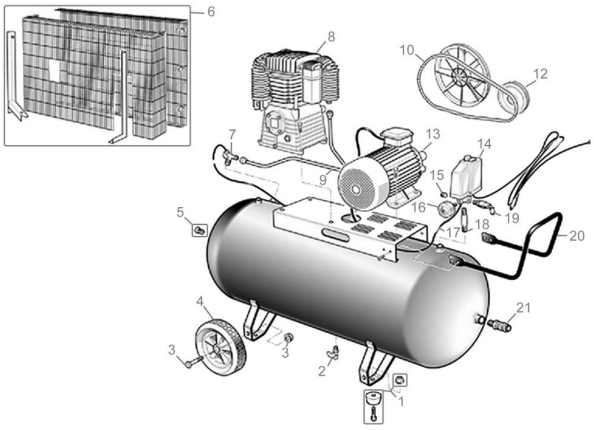
Zeichnung zu: 75530 / FSL75530-02