ab 51l Kessel - Artikel: 75530, Serie: FSL75530-03

Kompressor 805/10/100 PRO

EAN: *4015671755308*

Gilt für folgende Seriennummern (die 5 ersten Ziffern):
74261 75106 75375 76152 76608 77736 78310 78474 79539 79704 79539 80778 81330 82082 83487 84116 84838

Beschreibung:
•ölgeschmiertes, zweistufiges 2-Zylinder-Aggregat mit Riemenantrieb•original Condor - Druckschalter•integrierter Druckminder und Wasserabscheider•Kesseldruck- und Arbeitsdruckmanometer•3 Druckluftkupplungen•Sicherheitsventil und Kondensatablassschraube•Rückschlagventil•praktischer Transportgriff•integrierter Luftfilter•Überlastungsschutz & 3 Nachkühler•stabile Räder aus Kunststoff & 2 Lenkrollen

Ersatzteilliste zu: 75530 / FSL75530-03

VMg = verbaute Menge
RG = Rabattgruppe

Bild	Ersatzteilnr.	Bezeichnung	VMg	RG	Preis € excl. MwSt	UVP € incl. MwSt
22	75525-02022	Schraube Riemensch. Aggregat	1	1	6,38	7,59
23	50059-02007	Riemenscheibe / Agg.	1	5	82,27	97,90
24	75525-02024	Kolbenringsatz Klein	1	3	18,39	21,88
25	75530-02025	Zylinder	1	4	Artikel nicht mehr lieferbar.	
26	75525-02026	Abdeckung Nachkühler 2-fach	1	3	27,65	32,90
27	75525-02027	O-Ring Groß Nachkühler	2	1	1,76	2,09
28	50059-02012	Nachkühler 2-fach	1	5	110,00	130,90
29	50055-02002	Zylinderkopfdeckel	1	5	91,51	108,90
30	75525-02030	O-Ring Klein Nachkühler	3	1	1,76	2,09
31	50059-02011	Nachkühler 1-fach	1	1	45,29	53,90
32	75525-02032	Dichtung Luftfilter	1	3	4,16	4,95
33	50084-02003	Luftfilter	1	5	35,71	42,49
34	75530-02034	Zylinderkopfdichtung	1	3	11,92	14,18
35	75530-02035	Ventilplatte	1	5	82,27	97,90
36	75530-02036	Ventilplattendichtung	1	3	11,92	14,18
38	75530-02038	Zylinderdichtung oben	1	3	11,92	14,18
39	75530-02039	Kolbenringsatz Gross	1	5	32,26	38,39
40	75525-02040	Zylinderdichtung unten	1	3	11,68	13,90
41	50055-02006	Ölstopfen	1	1	6,28	7,47
42	75525-02042	Ölschauglas	1	2	5,08	6,05
43	75525-02043	Ölschraube	1	1	2,68	3,19
44	50059-02058	Luftfiltereinsatz / 750	1	3	16,72	19,90
45	75525-02045	Kurbelwelle	1	5	82,27	97,90
46	75525-02046	Wellendichtring 25x47x10	1	1	3,61	4,30
47	75525-02047	Deckeldichtung vvl.	1	3	11,68	13,90
48	75525-02048	Deckel vvl.	1	5	15,62	18,59
49	75525-02049	Deckel vvr.	1	3	16,55	19,69
55	75525-02055	Deckeldichtung vvr.	1	3	11,68	13,90
56	99999-6205O	Kugellager 6205 Offen	2	1	9,16	10,90
ohne Abb.	50059-02010	Kolben komplett Klein	1	5	91,51	108,90
ohne Abb.	50059-02014	Satz Ventilplättchen	1	1	16,55	19,69
ohne Abb.	75525-02053	Pleuelschale einzeln	1	3	4,53	5,39
ohne Abb.	75525-02054	Pleuel einzeln	2	5	24,29	28,91
ohne Abb.	75530-02058	Kolben gross	2	5	auf Anfrage	auf Anfrage
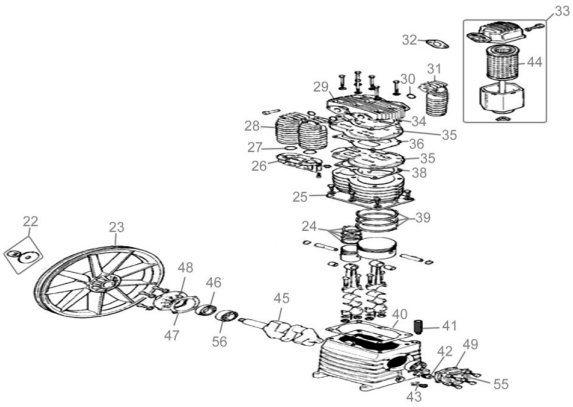
Zeichnung zu: 75530 / FSL75530-03