über 500 mm Ø-Sägeblatt - Artikel: 75768, Serie: FSL75768-01

WIPPSÄGE PWS 700 R

EAN: *4015671220806*

Gilt für folgende Seriennummern (die 5 ersten Ziffern):
52686 52687 52688 52689

Beschreibung:
Ausstattung:•Stabile, pulverbeschichtete Ganzstahlkonstruktion•Schalter-Stecker-Kombination mit Nullspannungsauslöser•Not-Aus und elektronische Bremssteuerung•Antrieb über 2 Keilriemen•Integrierte Rückholfeder•HM-Sägeblatt (Made in Europa) Ø (700 x 30 x 4,2) mminkl. Fahrwerk

Ersatzteilliste zu: 75768 / FSL75768-01

VMg = verbaute Menge
RG = Rabattgruppe

Bild	Ersatzteilnr.	Bezeichnung	VMg	RG	Preis € excl. MwSt	UVP € incl. MwSt
1	75768-01001	Schraube mitScheibe	1	1	1,85	2,20
2	69526	Satz Sägeblattflansche 125 mm	1	5	37,73	44,90
3	75768-01003	Lager	1	3	13,77	16,39
4	75768-01004	Riemenscheibe Sägeblatt	1	3	16,55	19,69
5	75768-01005	Keil 8x8x32	1	1	0,83	0,99
6	75768-01006	Bolzen 8x8x36	1	1	0,69	0,82
7	75768-01007	Riemenscheibe Motor	1	3	16,55	19,69
8	69546	Motor 5,2 KW SD + NHW zu 75768	1	2	350,34	416,90
9	69548	Bremsschalter K3000 3Ph-400V	1	5	100,00	119,00
10	75768-01010	Riemen	2	3	15,62	18,59
11	75768-01011	Kantenschutz (2er Set)	1	1	4,53	5,39
12	75768-01012	Feder Wippe	1	1	6,38	7,59
13	75767-01018	Rad	2	3	13,77	16,39
14	75767-01019	Radbefestigung	2	1	1,85	2,20
15	75768-01015	Sicherungsbügel	1	1	7,30	8,69
16	75768-01016	Arretierbolzen	1	1	3,61	4,30
17	75768-01017	Splint	2	1	0,83	0,99
18	75768-01018	Sägeblattsperre	1	1	3,61	4,30
19	75768-01019	Welle Sägeblatt	1	3	25,80	30,70
20	75768-01020	Mutter Feder-Wippe	1	1	0,83	0,99
21	75768-01021	Unterlegscheibe	1	2	4,16	4,95
22	75768-01022	Rohr Feder-Wippe	1	1	8,23	9,79
23	75768-01023	Führungsschiene	1	1	9,15	10,89
24	75768-01024	Verbindungsstange	1	1	6,38	7,59
25	75768-01025	Wipphalterung	2	1	3,88	4,62
ohne Abb.	75768-01026	Lüfterrad	1	1	Artikel nicht mehr lieferbar.	
ohne Abb.	75768-01027	Lüfterabdeckung	1	1	7,30	8,69
ohne Abb.	75767-01032	Satz Wippeneinlagen	1	1	13,77	16,39
ohne Abb.	01865	Brennholzsägeblatt HM 700x30x42Z	1	3	108,40	129,00
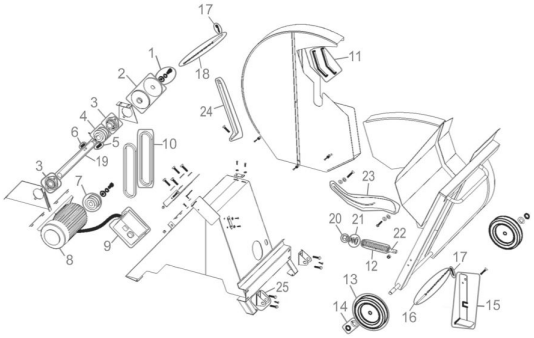
Zeichnung zu: 75768 / FSL75768-01