Bandsäge GBS 300

EAN: *4015671493675*

Gilt für folgende Seriennummern (die 5 ersten Ziffern):
69552 75985 77526 79821 81320

Beschreibung:
Die Güde Bandsäge GBS 300 ist präzise, vibrationsarm und dank 2-stufiger Bandgeschwindigkeit geeignet für feine Holzarbeiten, Hartholz, PVC* und Aluminiumprofile*. •Metallgehäuse•Laufrollen aus Aluminium mit spezieller Gummibeschichtung sorgen für lange Lebensdauer des Sägebandes.•Tisch aus Aluminium•45° schwenkbar•Anschluss für Absauganlage•stabile Unterkonstruktion aus Stahl•TÜV GS geprüft. Lieferumfang:•GBS 300•Untergestell•Holzsägeband 2240x12,7x0,8x4Z/"•Parallelanschlag•Gehrungsanschlag•Kreisschneidvorrichtung Optionales Zubehör:•#55086 Holzsägeband 2240x12x0,4x4Z/"•#55088 Holzsägeband 2240x12x0,4x6Z/"*separates Sägeband benötigt!

Ersatzteilliste zu: 83812 / FSL83812-01

VMg = verbaute Menge
RG = Rabattgruppe

Bild	Ersatzteilnr.	Bezeichnung	VMg	RG	Preis € excl. MwSt	UVP € incl. MwSt
59	83811-01059	Flügelschraube	4	1	1,11	1,32
60	83811-01060	Tischeinlage	1	1	3,61	4,30
61	83812-01061	Tisch	1	5	36,89	43,90
62	83812-01062	Gehrungsanschlag	1	3	12,85	15,29
63	83811-01063	Skalenanzeiger Tischwinkel	1	1	0,83	0,99
64	83812-01064	Tischwinkel	1	5	25,80	30,70
65	83812-01065	Klemmhebel	1	1	1,76	2,09
68	83812-01068	Schraube Klemmhebel	1	1	1,76	2,09
69	83812-01069	Paralellanschlag	1	3	21,17	25,19
70	83811-01070	Schraubensatz Untergestell	1	1	6,38	7,59
71	83812-01071	Fuss	4	3	7,30	8,69
72	83812-01072	Gummifuss	4	1	1,39	1,65
73	83812-01073	Querstrebe	2	1	4,16	4,95
74	83812-01074	Längsstrebe	2	1	4,53	5,39
75	83811-01075	Gabelschlüssel 10 / 13	1	1	2,68	3,19
76	99999-IN606	Innensechskantschlüssel 6er	1	1	0,92	1,09
77	99999-IN605	Innensechskantschlüssel 5er	1	1	0,92	1,09
78	99999-IN604	Innensechskantschlüssel 4er	1	1	0,92	1,09
79	99999-IN603	Innensechskantschlüssel 3er	1	1	0,92	1,09
80	83811-01080	Schiebestock	1	1	3,61	4,30
83	83812-01083	Tischschiene mit Skala	1	3	18,39	21,88
84	83812-01084	Skalenzeiger Paralellanschlag	1	1	0,83	0,99
85	83812-01085	Befestigung Schiene Anschlag	2	1	1,11	1,32
86	83812-01086	Schiene Anschlag	1	3	11,92	14,18
90	83812-01090	Anschlag Tischwinkel	1	1	0,83	0,99
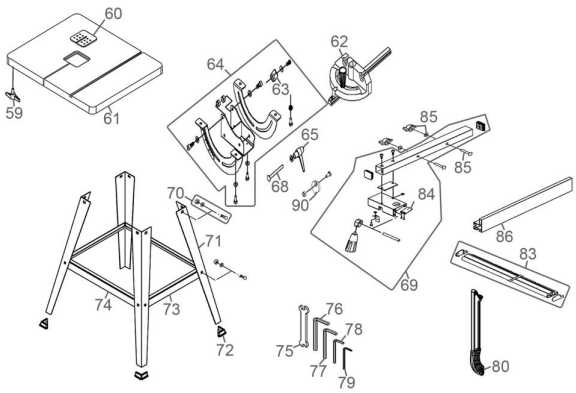
Zeichnung zu: 83812 / FSL83812-01