Heizlüfter - Artikel: 85102, Serie: FSL85102-01

ELEKTROHEIZER GH 3 E

EAN: *4015671851024*

Gilt für folgende Seriennummern (die 5 ersten Ziffern):
43124 45780

Beschreibung:
Robustes Elektro-Heizgerät mit 2 Heizstufen (1,5 kW + 3 kW), Ventilator und Raumthermostat. Einsatzgebiete: Elektrische Heizgeräte werden im Bauwesen, im Schiffsbau, in der Landwirtschaft, in Kfz-Werkstätten, in der Gastronomie, bei Montagen und überall dort eingesetzt, wo Heizgeräte für Öl oder Gas unerwünscht oder nicht zulässig sind.

Ersatzteilliste zu: 85102 / FSL85102-01

VMg = verbaute Menge
RG = Rabattgruppe

Bild	Ersatzteilnr.	Bezeichnung	VMg	RG	Preis € excl. MwSt	UVP € incl. MwSt
1	85102-01001	Temperaturregler	1	1	Artikel nicht mehr lieferbar.	
2	85102-01002	Stufenschalter	1	1	Artikel nicht mehr lieferbar.	
3	85102-01003	Vordere Abdeckung	1	1	9,15	10,89
4	85102-01004	Lüfter	1	1	5,08	6,05
5	85102-01005	Lüftermotor	1	3	30,41	36,19
6	85102-01006	Gummifuß	4	1	0,28	0,33
7	85102-01007	Heizspirale	2	3	19,87	23,65
ohne Abb.	85102-01008	Relais	1	1	Artikel nicht mehr lieferbar.	
ohne Abb.	85102-01009	Thermofühler 2-polig	1	1	Artikel nicht mehr lieferbar.	
ohne Abb.	85102-01010	Thermofühler 3-Polig	1	1	Artikel nicht mehr lieferbar.	
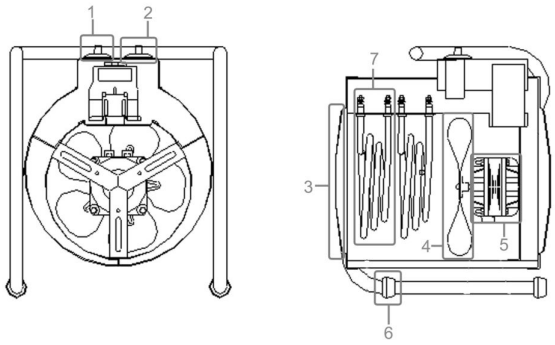
Zeichnung zu: 85102 / FSL85102-01