ÖLHEIZGEBLÄSE GD 30 I

EAN: *4015671197566*

Gilt für folgende Seriennummern (die 5 ersten Ziffern):
48119 00000

Beschreibung:
Professionelles und kraftvolles Ölheizgebläse zum Heizen und Trocknen im Bauwesen, Landwirtschaft und Lagerräumen. Benutzung nur in gut belüfteten Räumen! Befeuerung erfolgt mit Diesel. Ausgestattet mit elektronischer Zündung. Gehäuse aus Edelstahl mit robustem leicht gängigem Fahrwerk.

Ersatzteilliste zu: 85103 / FSL85103-01

VMg = verbaute Menge
RG = Rabattgruppe

Bild	Ersatzteilnr.	Bezeichnung	VMg	RG	Preis € excl. MwSt	UVP € incl. MwSt
1	85101-01001	Lüfter	1	1	6,38	7,59
2	85103-01002	Motor komplett	1	3	Artikel nicht mehr lieferbar.	
3	85103-01003	Lüfterradabdeckung	1	1	4,53	5,39
4	85101-01004	Photozelle	1	1	21,17	25,19
5	85101-01005	Öl-Leitung	1	1	2,68	3,19
6	85101-01006	Luft-Leitung	1	1	2,68	3,19
7	85103-01007	Düse komplett	1	3	11,92	14,18
8	85101-01008	Zünder	1	1	16,55	19,69
9	85101-01009	Luftleitung Adapter	1	1	auf Anfrage	auf Anfrage
10	85101-01010	Magnetventil	1	1	16,55	19,69
11	85101-01011	Ölstandsanzeige	1	1	4,53	5,39
12	85101-01012	Tankdeckel	1	1	4,53	5,39
13	85101-01013	Kondensator	1	1	11,92	14,18
14	85101-01014	Ansaugrohr inkl. Filter	1	1	3,61	4,30
15	85101-01015	Adapter Erdung	1	1	auf Anfrage	auf Anfrage
16	85101-01016	Platine	1	3	73,86	87,89
17	85101-01017	Tank	1	5	100,76	119,90
18	85101-01018	Zündknopf	1	1	1,60	1,90
19	85101-01019	Ein- / Aus-Schalter	1	1	6,38	7,59
20	85103-01020	Motor	1	5	73,03	86,91
21	85101-01021	Rotorflügel	4	1	2,03	2,42
22	85101-01022	Luftfilterabdeckung	1	1	6,01	7,15
23	85101-01023	Lufteinlassfilter	1	1	2,68	3,19
24	85115-01024	Druckeinstellschraube	1	1	2,03	2,42
25	85101-01025	Abdeckung vorne	1	1	Artikel nicht mehr lieferbar.	
26	85101-01026	Luftauslassfilter	1	2	3,35	3,99
27	85101-01027	Winkelstück	1	1	3,61	4,30
28	85101-01028	Rotor	1	1	13,77	16,39
ohne Abb.	85101-01029	Zündeinheit	1	4	25,80	30,70
ohne Abb.	85101-01030	Rad	2	3	12,47	14,84
ohne Abb.	85103-01031	Dichtung Luftfilter	1	1	3,24	3,86
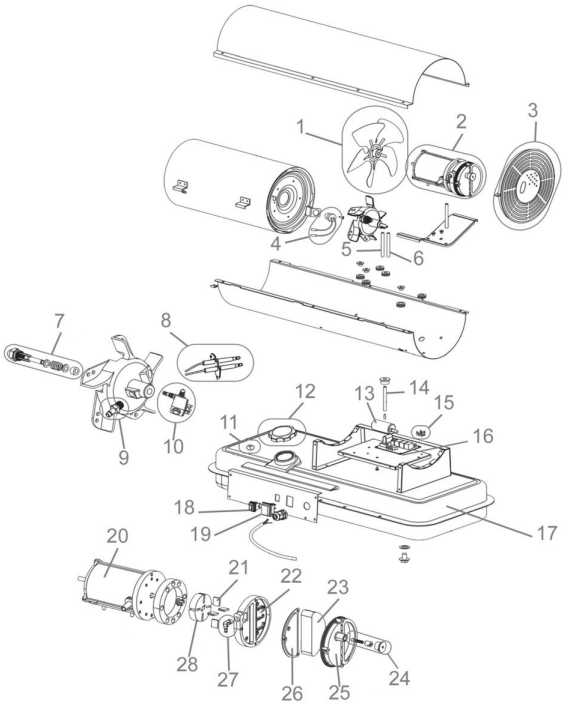
Zeichnung zu: 85103 / FSL85103-01