Güde GmbH & Co. KG • Birkichstraße 6 • D-74549 Wolpertshausen
Telefon: 0 79 04/700-0 • Telefax: 0 79 04/700-250 • info@guede.com
Service-Center: support@ts.guede.com • www.guede.com

# Ölradiatoren - Artikel: 85190, Serie: FSL85190-01

## Ölradiator OR 1500-7

***EAN:*** *4015671627797*

***Gilt für folgende Seriennummern (die 5 ersten Ziffern):***
79515 80233 81221

***Beschreibung:***
Die komfortable und mobile Heizlösung für diverse Örtlichkeiten. Egal ob Wohnraum, Werkstatt oder Garage - dieser praktische Ölradiator sorgt überall für Wohlfühltemperaturen. •3 Heizstufen (600/900/1500W)•7 Rippen•maximale Sicherheit durch Kipp- und Überhitzungsschutz sowie Betriebskontrollleuchten•stufenlos regulierbarer Thermostat für individuelle Wärmeanpassung und konstante Temperaturerhaltung•integrierter Handgriff und Rollen für einen komfortablen und sicheren Transport•praktische Kabelaufwicklung am Sockel Bitte beachten: Dieses Heizgerät ist nur für den Einsatz in gut isolierten Räumen oder den gelegentlichen Gebrauch geeignet.

## Ersatzteilliste zu: 85190 / FSL85190-01

VMg = verbaute Menge
RG = Rabattgruppe

| Bild | Ersatzteilnr. | Bezeichnung | VMg | RG | Preis € excl. MwSt | UVP € incl. MwSt |
|---|---|---|---|---|---|---|
| 1 | 85190-01001 | Drehknopf Thermostat | 1 | 1 | 1,08 | 1,29 |
| 2 | 85190-01002 | Platine Thermostat | 1 | 1 | 3,35 | 3,99 |
| 3 | 85190-01003 | Schalter Heizstufen | 1 | 1 | 4,19 | 4,99 |
| 4 | 85191-01004 | Thermoschutz | 1 | 1 | 1,92 | 2,28 |
| 5 | 85190-01005 | Dichtring | 1 | 1 | 1,67 | 1,99 |
| 6 | 85190-01006 | Lenkrollenhalterung | 2 | 1 | 3,35 | 3,99 |
| 7 | 85190-01007 | Lenkrolle | 4 | 1 | 1,60 | 1,90 |
| 8 | 85190-01008 | Hutmutter | 4 | 1 | 0,83 | 0,99 |
| 9 | 85190-01009 | Platte Kabelaufwicklung | 1 | 1 | 2,51 | 2,99 |
| ohne Abb. | 85190-01010 | Bügel Lenkrollenhalterung | 2 | 1 | 1,67 | 1,99 |
| ohne Abb. | 85190-01011 | Flügelmutter | 4 | 1 | 0,83 | 0,99 |
| ohne Abb. | 85190-01012 | Thermofühler | 1 | 1 | 2,76 | 3,28 |
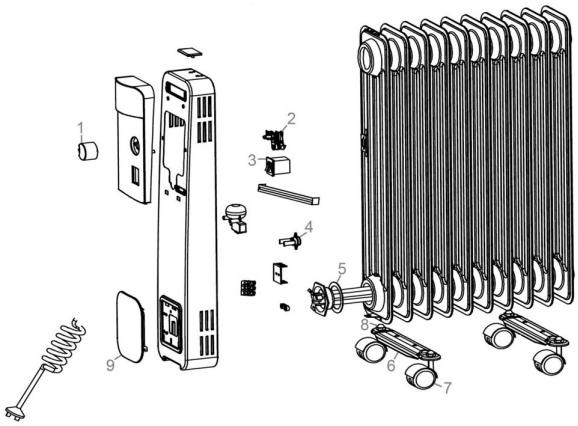
## Zeichnung zu: 85190 / FSL85190-01