Benzin-Heckenscheren - Artikel: 93993, Serie: FSL93993-01

Heckenschere GMH 603

EAN: *4015671848857*

Gilt für folgende Seriennummern (die 5 ersten Ziffern):
68554 72552 73501 76542 78097 80892 81287 82522 83021 84584 84926

Beschreibung:
•2-Takt OHV Motor•Reversierstart•Primer Pumpe•3-Punkt Anti-Vibration-System•vibrationsgedämpfter Zusatzhandgriff•180° drehbarer Funktionsgriff•Handschutz•Mischbehälter & Zündkerzenschlüssel

Ersatzteilliste zu: 93993 / FSL93993-01

VMg = verbaute Menge
RG = Rabattgruppe

Bild	Ersatzteilnr.	Bezeichnung	VMg	RG	Preis € excl. MwSt	UVP € incl. MwSt
101	95145-01007	Zündkerze L8RTC	1	1	4,62	5,50
102	93993-01102	Zylinder	1	1	24,87	29,60
103	93993-01103	Zylinderkopfdichtung	1	1	3,61	4,30
104	93993-01104	Kolbenring einzeln	2	1	3,61	4,30
105	93993-01105	Kolben	1	1	9,15	10,89
106	93993-01106	Halter Nadellager	2	1	0,14	0,17
107	93993-01107	Nadellager	1	1	2,68	3,19
108	93993-01108	Kurbelwelle inkl. Pleuel	1	1	24,87	29,60
109	93993-01109	Zündspule	1	1	18,39	21,88
110	93993-01110	Kabel Zündspule	1	1	2,68	3,19
111	93993-01111	Kurbelgehäusedichtung	1	1	2,68	3,19
112	95193-01105	Wellendichtring 12x22x7	2	1	2,96	3,52
113	99999-6001O	Kugellager 6001 Offen	2	1	8,23	9,79
114	93993-01114	Halbmondkeil Kurbelwelle	1	1	0,83	0,99
115	93993-01115	Polrad	1	1	13,77	16,39
116	93993-01116	Schraube M5x56	2	1	0,50	0,60
117	93993-01117	Hitzeschutz Auspuff	1	1	3,61	4,30
118	93993-01118	Auspuff	1	1	12,85	15,29
119	93993-01119	Dichtung Auspuff	1	1	3,24	3,86
120	93993-01120	Mitnehmer	1	1	3,61	4,30
121	93993-01121	Kupplungsflansch	1	1	2,03	2,42
122	93993-01122	Kupplung	1	1	11,92	14,18
123	93997-01056	Federscheibe Kupplung	2	1	0,28	0,33
124	93993-01124	Schraube Kupplung	2	1	1,11	1,32
125	93993-01125	Zündkerzenschlüssel	1	1	2,68	3,19
ohne Abb.	93993-01126	Mischbehälter	1	1	2,68	3,19
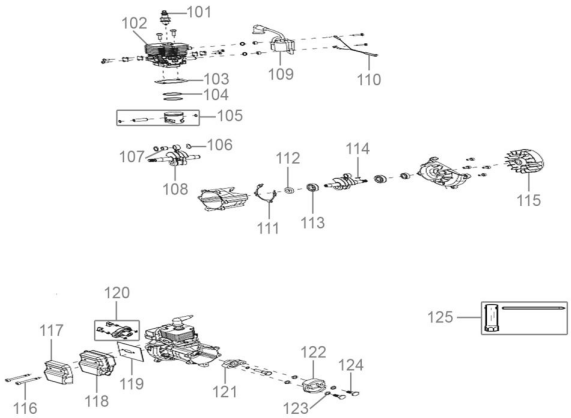
Zeichnung zu: 93993 / FSL93993-01