Elektro-Heckenscheren - Artikel: 93995, Serie: FSL93995-01

Teleskop-Heckenschere GTHS 565 2in1

EAN: *4015671621146*

Gilt für folgende Seriennummern (die 5 ersten Ziffern):
63727

Beschreibung:
Als Teleskop-Heckenschere und Handgerät verwendbar. •Einfacher Umbau•2-Hand Sicherheitsschalter•Gegenläufige Messer, beidseitig schneidend•Schwert-/Schnittlänge 565/460 mm•6-fach neigbarer Schneidkopf•Messer Quick Stop•Alu-Teleskopverlängerung bis 2380 mm•Praktischer Tragegurt•Schaumstoffgriff am Teleskopstiel•Kabelzugentlastung•Messerschutz

Ersatzteilliste zu: 93995 / FSL93995-01

VMg = verbaute Menge
RG = Rabattgruppe

Bild	Ersatzteilnr.	Bezeichnung	VMg	RG	Preis € excl. MwSt	UVP € incl. MwSt
1	93995-01001	Arretierung Drücker	1	1	1,11	1,32
2	93995-01002	Feder Arretierung	1	1	0,83	0,99
3	93995-01003	Feder Drücker	1	1	0,83	0,99
4	93995-01004	Schraube Handschutz	2	1	0,32	0,38
5	93995-01005	Drücker	1	1	1,76	2,09
7	93995-01007	Griffschale vvr.	1	1	3,61	4,30
11	93995-01011	Gelenk	1	1	7,30	8,69
13	93995-01013	Alu-Teleskopverlängerung	1	3	23,01	27,38
14	93995-01014	Messerantrieb	1	1	12,85	15,29
19	93995-01019	Messerschutz	1	1	3,61	4,30
23	93995-01023	Messer komplett	1	1	24,87	29,60
27	93995-01027	Klemmschraube	2	1	1,39	1,65
28	93995-01028	Halterung Tragegurt	1	1	1,76	2,09
29	93995-01029	Tragegurt	1	1	4,53	5,39
32	93995-01032	Griffschale vvl.	1	1	3,61	4,30
34	93995-01034	Softgriff	1	1	2,68	3,19
37	93995-01037	Drücker Gehäuse	1	1	1,76	2,09
38	93995-01038	Feder Drücker Gehäuse	1	1	0,83	0,99
39	93995-01039	Arretierknopf Gelenk komplett	1	1	2,68	3,19
40	93995-01040	Staubschutz	1	1	1,11	1,32
42	93995-01042	Schraube Gehäuse	28	1	0,32	0,38
43	93995-01043	Klemmschraube Gelenk	1	1	1,39	1,65
44	93995-01044	Platine	1	1	11,92	14,18
45	93995-01045	Kohlenhalter 2er Set	1	1	2,96	3,52
46	93995-01046	Kohlen 2er Set	1	1	3,61	4,30
47	93995-01047	Kondensator 0,47µf	1	1	1,76	2,09
48	93995-01048	Handschutz	1	1	4,16	4,95
50	93995-01050	Mikroschalter	4	1	1,76	2,09
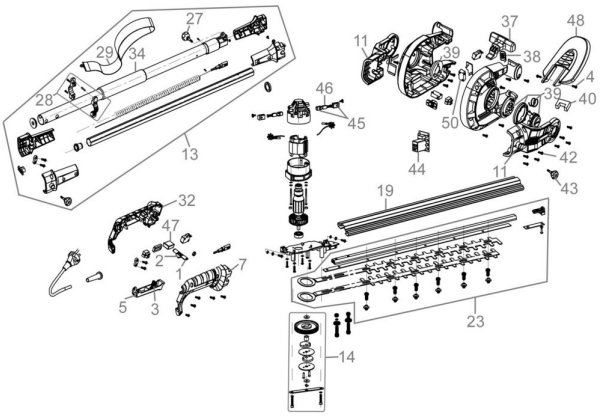
Zeichnung zu: 93995 / FSL93995-01