Güde GmbH & Co. KG • Birkichstraße 6 • D-74549 Wolpertshausen
Telefon: 0 79 04/700-0 • Telefax: 0 79 04/700-250 • info@guede.com
Service-Center: support@ts.guede.com • www.guede.com

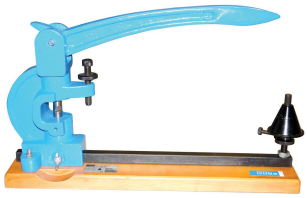

SCHRÄNKAPPARAT GSA 700

EAN: *4015671940001*

Gilt für folgende Seriennummern (die 5 ersten Ziffern):
35894 36362 36730 38006

Beschreibung:
Schränkapparat GSA 700, für alle CV-Sägeblätter. Eine exakte Schränkung des Sägeblattes verhindert ein Verlaufen des Sägeschnittes und verlängert deutlich die Standzeit des Sägeblattes.

Ersatzteilliste zu: 94000 / FSL94000-01

VMg = verbaute Menge
RG = Rabattgruppe

Bild	Ersatzteilnr.	Bezeichnung	VMg	RG	Preis € excl. MwSt	UVP € incl. MwSt
1	94000-01001	Feststellschraube	1	1	auf Anfrage	auf Anfrage
2	94000-01002	Stempel	1	1	3,42	4,07
3	94000-01003	Amboss	1	1	2,59	3,08
4	94000-01004	Flügelmutter	1	1	auf Anfrage	auf Anfrage
5	94000-01005	Aufnahmekonus	1	1	3,61	4,30
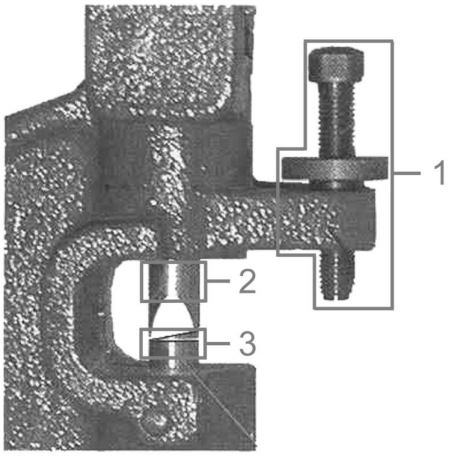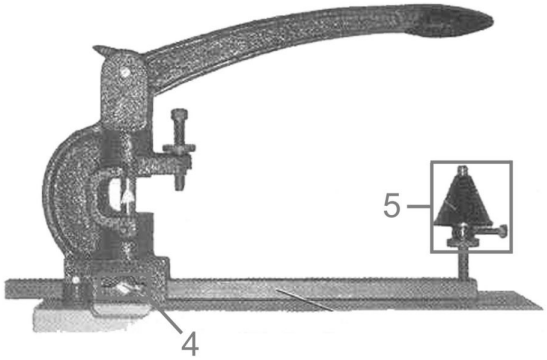
Zeichnung zu: 94000 / FSL94000-01