Güde GmbH & Co. KG • Birkichstraße 6 • D-74549 Wolpertshausen
Telefon: 0 79 04/700-0 • Telefax: 0 79 04/700-250 • info@guede.com
Service-Center: support@ts.guede.com • www.guede.com

Elektro - Artikel: 94052, Serie: FSL94052-02

LAUBSAUGER GLS 2600 G

EAN: *4015671940520*

Gilt für folgende Seriennummern (die 5 ersten Ziffern):
50679 51104 51119 53875 53876

Beschreibung:
Kompakter Laubsauger mit Saug-, Blas und Häckselfunktion. Inkl. Laubfangsack, 2 Führungsrollen und einstellbarem universal Schultergurt. Hervorragend geeignet für Arbeiten im Garten, auf Rasenflächen oder Gehwegen.
Einsatzgebiete: Hervorragend geeignet für Arbeiten im Garten, auf Rasenflächen oder Gehwegen. Optional erhältlich: Laubfangsack GLS 2500 G, Art.-Nr.: 94054.

Ersatzteilliste zu: 94052 / FSL94052-02

VMg = verbaute Menge
RG = Rabattgruppe

Bild	Ersatzteilnr.	Bezeichnung	VMg	RG	Preis € excl. MwSt	UVP € incl. MwSt
1	94052-01001	Kondensator	1	1	3,61	4,30
2	94052-01002	Schalter	1	1	4,53	5,39
3	94052-01003	Schalterabdeckung	1	1	1,76	2,09
4	94052-01004	Kohlensatz 2er Set	1	1	6,38	7,59
5	94052-01005	Umschaltklappe komplett	1	1	Artikel nicht mehr lieferbar.	
6	94052-01006	Saugrohr hinten	1	1	12,85	15,29
7	94052-01007	Saugrohr vorne	1	1	Artikel nicht mehr lieferbar.	
8	94052-02008	Radsatz komplett	1	1	Artikel nicht mehr lieferbar.	
9	94052-01009	Schaufelrad	1	1	Artikel nicht mehr lieferbar.	
10	94052-01010	Adapter Laubfangsack	1	1	Artikel nicht mehr lieferbar.	
ohne Abb.	94054	Laubfangsack GLS 2500 G	1	2	12,56	14,95
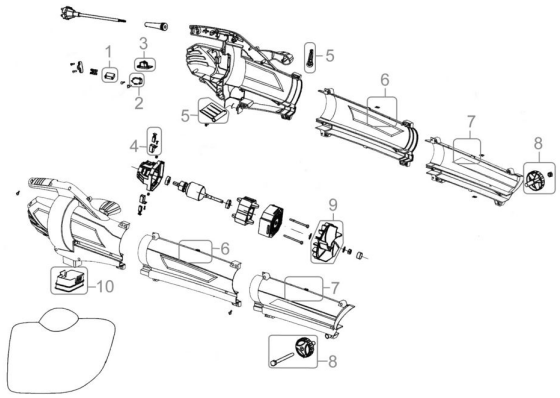
Zeichnung zu: 94052 / FSL94052-02