ELEKTRO GARTENHÄCKSLER GH 2500 W

EAN:

Gilt für folgende Seriennummern (die 5 ersten Ziffern):
05571 05648 34778 36857 36858 36859 36860 36861 36862

Beschreibung:
Robuster Gartenhäcksler mit Doppel- Wendemesser- Häckselwerk aus Spezialstahl und Asteinschub bis 40 mm, klappbarer, verstopfungsarmer Fülltrichter mit Sicherheitsabschaltung für einfache Reinigung und Wartung. Ausstattung: Sicherer Stand durch breites Fahrgestell. Bequem zu transportieren. Trichter und Räder aus wetter- und temperaturbeständigem Kunststoff. Motor-bremse, Anlaufsicherung, Sicherheitsab-schaltung, und Nullspannungsauslösung. Einsatzgebiete: Häckselgut bis 40 mm. Zusätzlich erhältlich: Art.-Nr.: 94057-01004, 2 passende Ersatzmesser.

Ersatzteilliste zu: 94057 / FSL94057-01

VMg = verbaute Menge
RG = Rabattgruppe

Bild	Ersatzteilnr.	Bezeichnung	VMg	RG	Preis € excl. MwSt	UVP € incl. MwSt
1	94057-01001	Kontaktblech	1	1	1,89	2,25
2	94057-01002	Leitblech	1	1	12,32	14,66
3	94057-01003	Scheibe	1	1	0,46	0,55
4	94057-01004	Ersatzmesser 2er Set	1	1	Artikel nicht mehr lieferbar.	
5	94057-01005	Messerscheibe	1	1	14,21	16,91
6	94057-01006	Distanzhülse	1	1	4,73	5,63
7	94057-01007	Motor komplett	1	2	85,25	101,45
8	94057-01008	Lüfterrad	1	1	3,78	4,50
9	94057-01009	Radkappe	2	1	0,46	0,55
10	94057-01010	Rad	2	1	4,26	5,07
11	94057-01011	Radachse	1	1	Artikel nicht mehr lieferbar.	
12	94057-01012	Gummifuß	2	1	0,93	1,11
13	94057-01013	Konsole rechts	1	1	9,47	11,27
14	94057-01014	Konsole links	1	1	9,47	11,27
15	94057-01015	Kondensator	1	1	5,67	6,75
16	94060-01009	Sicherheitsschalter Motor	1	3	11,00	13,09
17	94057-01017	Verschlußschraube	1	1	0,93	1,11
18	94057-01018	Gummischutz	1	1	5,67	6,75
23	94057-01023	Einfülltrichter	1	3	13,77	16,39
ohne Abb.	55000-01033	Schalter	1	2	10,92	12,99
ohne Abb.	94057-01020	Überlast-Schutzschalter	1	1	7,58	9,02
ohne Abb.	94057-01021	Nachschieber	1	1	6,16	7,33
ohne Abb.	94057-01022	Sicherheitsbügel Stecker	1	1	0,93	1,11
ohne Abb.	94057-01024	Fangsack	1	1	auf Anfrage	auf Anfrage
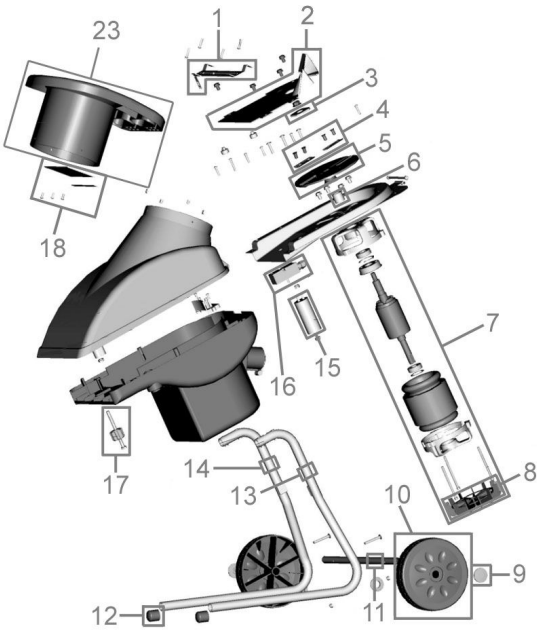
Zeichnung zu: 94057 / FSL94057-01