Sägekettenschärfgerät GKS 108

EAN: *4015671940773*

Gilt für folgende Seriennummern (die 5 ersten Ziffern):
05443 05736 06547 34471 34472 34473 34474 34475 34476 34477 35482 35483 35894 36364 36917 36945 36949 36950 36951 36952 37262 37410 37411 37412 37836 37837 37838 37839 37840 37841 37842 38314 38315 38316 38566 38567 38773 38830 38945 40102 40486 40487 40488 41167 41272 41800 42084 42085 42086 43591 44790 46150 46283 46344 46409 47262 47263 47570 47882 48209 48735 48869 49682 50919 50920 51893 51974 52243 52892 53240 53515

Beschreibung:
•für alle gängigen Sägekettentypen (Brustwinkel 60°)•Schärfwinkel einstellbar 2 x 35° (über Handrad)•Brustwinkel: 60° fest•Kettenführungsschiene mit variabel verstellbarem Anschlag•Kettenklemmung durch Spannhebel•Schleiftiefenbegrenzung•zur stationären Montage Lieferumfang:•#94078 Schleifscheibe: Ø (108 x 23 x 3,2) mm Optional Zubehör:•#94079 Schleifscheibe: Ø (108 x 23 x 4,5) mm

Ersatzteilliste zu: 94077 / FSL94077-01

VMg = verbaute Menge
RG = Rabattgruppe

Bild	Ersatzteilnr.	Bezeichnung	VMg	RG	Preis € excl. MwSt	UVP € incl. MwSt
1	94077-01001	Schalterplatine	1	1	13,27	15,79
2	94077-01002	Bedienfeld Schalter	1	1	1,89	2,25
3	94077-03003	Stellschraube Tiefe	1	1	2,68	3,19
4	94077-01004	Innenflansch	1	1	2,03	2,42
5	94077-01005	Außenflansch	1	1	2,03	2,42
6	94077-01006	Schutz	1	1	3,78	4,50
7	94077-01007	Feder	1	1	2,96	3,52
8	94077-01008	Grundgestell	1	1	6,54	7,78
9	94077-01009	Feststellschraube	1	1	1,76	2,09
10	94077-03010	Spannvorrichtung	1	3	11,92	14,18
11	94077-01011	Kettenstopper komplett	1	1	Artikel nicht mehr lieferbar.	
12	94077-03012	Stellschraube Anschlag	1	1	2,68	3,19
13	94077-03013	Klemmhebel	1	1	2,03	2,42
ohne Abb.	94077-01014	Sichtschutz	1	1	1,22	1,45
ohne Abb.	94077-01016	Kohlen inkl. Halterplatte	1	1	6,01	7,15
ohne Abb.	94078	Schleifscheibe zu 94077 108x3,2x23 mm	1	1	9,20	10,95
ohne Abb.	94079	Schleifscheibe zu 94077 108x4,5x23 mm	0	1	9,20	10,95
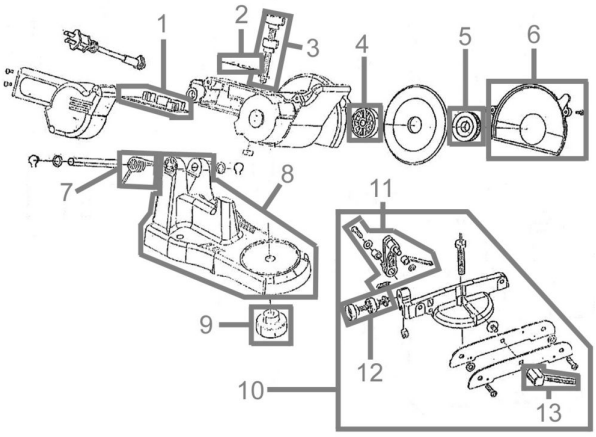
Zeichnung zu: 94077 / FSL94077-01