Benzin-Sets - Artikel: 94081, Serie: FSL94081-01

MOTOR- GARTENPFLEGE- SET 5 IN 1

EAN: *4015671940810*

Gilt für folgende Seriennummern (die 5 ersten Ziffern):
36456 36457 36458 36459 36816 36817

Beschreibung:
Universell einsetzbares Kombi Set zur perfekten Garten- und Grünpflege. Mit nur einem Gerät erledigen Sie Rasenpflege, Heckenpflege, Baumpflege und Ihre Gartenarbeit. Ausstattung: 1x Antriebseinheit, 1x Anbauhochentaster, 1x Anbauhochheckenschere, 1x Anbaurasentrimmer, 1x Anbausense,1x Anbaukultivator. Inklusive Verlängerung passend für alle Geräte. Einsatzgebiete: Das ideale Pflegegerät für alle anfallenden Pflegearbeiten in Garten, Hof und zur Grünpflege.

Ersatzteilliste zu: 94081 / FSL94081-01

VMg = verbaute Menge
RG = Rabattgruppe

Bild	Ersatzteilnr.	Bezeichnung	VMg	RG	Preis € excl. MwSt	UVP € incl. MwSt
14	94068-01006	Öltank komplett	1	1	Artikel nicht mehr lieferbar.	
15	94068-01021	Öltankdeckel	1	1	Artikel nicht mehr lieferbar.	
16	94068-01003	Abdeckung komplett	1	1	Artikel nicht mehr lieferbar.	
17	94068-01004	Mutter M 6	1	1	2,68	3,19
18	94068-01015	Kettenschutz	1	1	3,88	4,62
19	94068-01005	Kettenritzel komplett	1	1	6,01	7,15
20	94068-01014	Kettenspanner komplett	1	1	4,62	5,50
21	94068-01008	Welle	1	1	9,71	11,55
22	94068-01009	Rad A	1	1	8,23	9,79
23	94068-01010	Rad B	1	5	12,85	15,29
24	94068-01007	Ölschlauch	1	3	Artikel nicht mehr lieferbar.	
25	94068-01011	Ölpumpe komplett	1	2	27,65	32,90
26	94068-01013	Rad C	1	5	12,85	15,29
ohne Abb.	94081-01058	Anbauhochentaster	1	5	64,61	76,89
ohne Abb.	94075	Ersatzschwert zu 94068 / 94081	1	3	29,37	34,95
ohne Abb.	94076	Ersatzkette zu 94068 / 94081	1	3	29,37	34,95
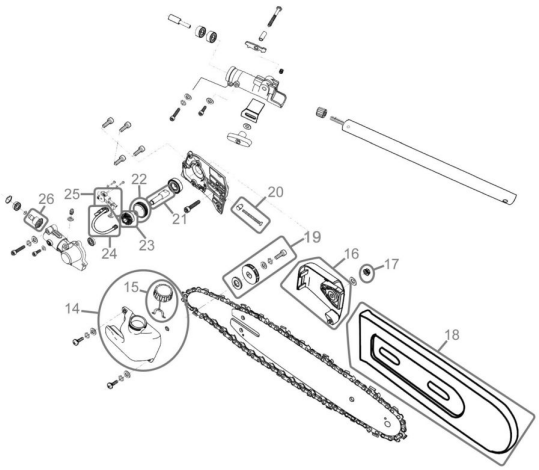
Zeichnung zu: 94081 / FSL94081-01