Benzin Kettensägen - Artikel: 94087, Serie: FSL94087-02

MOTORKETTENSÄGE KS 400 B

EAN:

Gilt für folgende Seriennummern (die 5 ersten Ziffern):
27967 27968 28071 28920 28921 28922 29739 30582 30780 31167 31168 31262 31263 31585 31586 31587 31588 31589 33245 33246 33247 33526 35746 35747 35877 35878 37519 37520 38007 38096 38553 40536

Beschreibung:
Solide Allroundsäge für den harten Einsatz. Elektronische Zündung, 4-fach geschraubter Schalldämpfer, einstellbare Kettenschmierung, schlagzähes Gehäuse, Alu-Frontgriff mit Gummierung, Kettenbremse und Kettenfänger für höchste Sicherheit, 7-faches Anti-Vibrations-system, leicht zugänglicher Luftfilter, verchromter Zylinder, Walbro Vergaser. Zusätzlich erhältlich: 94088 Ersatzkette 21 BP, 94089 Ersatzschwert 40 CM.

Ersatzteilliste zu: 94087 / FSL94087-02

VMg = verbaute Menge
RG = Rabattgruppe

Bild	Ersatzteilnr.	Bezeichnung	VMg	RG	Preis € excl. MwSt	UVP € incl. MwSt
6	94087-02006	Av-Dämpfer komplett	1	2	11,00	13,09
9	94087-02009	Auspuff komplett	1	1	15,08	17,95
10	94087-02010	Kettenfänger	1	1	1,89	2,25
11	94087-02011	Ölpumpe komplett	1	2	14,34	17,06
12	94087-02055	Kupplung komplett	1	3	18,39	21,88
13	94087-02013	Ansaugeinheit komplett	1	1	3,98	4,74
15	94087-02015	Zündspule	1	2	Artikel nicht mehr lieferbar.	
16	94087-02016	Ölfiltereinheit komplett	1	1	3,03	3,61
17	94087-02017	Polrad komplett	1	3	23,01	27,38
26	94030-01016	Zündkerze NHSP LD L8RTF	1	1	4,70	5,59
27	94087-02027	Dichtungssatz Motor	1	1	9,15	10,89
29	94087-02029	Abdeckung Ölpumpe	1	1	3,23	3,84
31	94087-02031	Antrieb Ölpumpe	1	1	4,64	5,52
32	94087-02032	Kettenritzel	1	2	8,23	9,79
33	94087-02033	Kupplungsglocke	1	2	15,62	18,59
34	94087-02034	Luftilter	1	1	8,76	10,42
35	94087-02035	Kolbenringe	1	1	11,00	13,09
36	94087-02036	Vergaser	1	5	Artikel nicht mehr lieferbar.	
38	94087-02038	Kurbelwelle komplett mit Nadellager	1	3	27,65	32,90
40	94087-02040	Ansaugstutzen	1	1	3,97	4,72
41	94087-02042	Zahnkranz	1	1	2,75	3,27
43	94087-02045	Choke-Hebel	1	1	2,75	3,27
44	94087-02046	Abdeckung Kettenspanner	1	1	1,76	2,09
47	94087-02047	Bolzen Bremshebeleinheit	1	1	1,10	1,31
48	94087-02048	Zylinder	1	3	33,08	39,37
49	94087-02049	Kolben komplett	1	3	20,80	24,75
ohne Abb.	95307	BENZINSTABILISATOR SUPERSTART 25D	0	1	Artikel nicht mehr lieferbar.	
		WICHTIGER HINWEIS zu: 95307 Ganzjährige Empfehlung bei längeren Standzeiten bzw. Einlagerung. Stabilisiert den Kraftstoff und dessen Zündfähigkeit.				
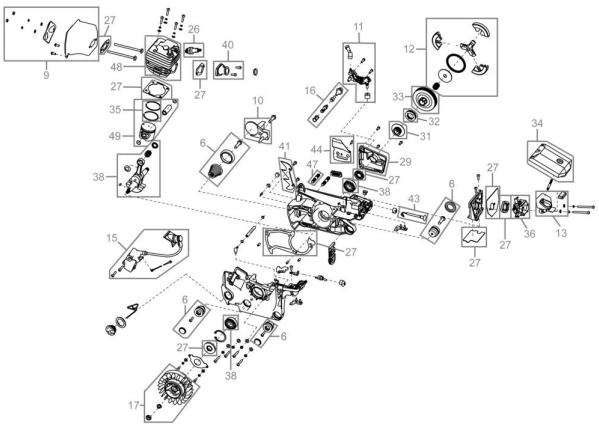
Zeichnung zu: 94087 / FSL94087-02