Güde GmbH & Co. KG • Birkichstraße 6 • D-74549 Wolpertshausen
Telefon: 0 79 04/700-0 • Telefax: 0 79 04/700-250 • info@guede.com
Service-Center: support@ts.guede.com • www.guede.com

Benzin Kettensägen - Artikel: 94087, Serie: FSL94087-03

MOTORKETTENSÄGE KS 400 B

EAN:

Gilt für folgende Seriennummern (die 5 ersten Ziffern):
42479 42549 42699 42799 44345 48031 48413

Beschreibung:
Solide Allroundsäge für den harten Einsatz. Elektronische Zündung, 4-fach geschraubter Schalldämpfer, einstellbare Kettenschmierung, schlagzähes Gehäuse, Alu-Frontgriff mit Gummierung, Kettenbremse und Kettenfänger für höchste Sicherheit, 7-faches Anti-Vibrations-system, leicht zugänglicher Luftfilter, verchromter Zylinder, Walbro Vergaser. Zusätzlich erhältlich: 94088 Ersatzkette 21 BP, 94089 Ersatzschwert 40 CM.

Ersatzteilliste zu: 94087 / FSL94087-03

VMg = verbaute Menge
RG = Rabattgruppe

Bild	Ersatzteilnr.	Bezeichnung	VMg	RG	Preis € excl. MwSt	UVP € incl. MwSt
1	94087-03001	Handgriff komplett	1	1	16,55	19,69
2	94087-03002	Bremshebeleinheit komplett	1	3	Artikel nicht mehr lieferbar.	
3	94087-03003	Anwerfereinheit komplett	1	2	Artikel nicht mehr lieferbar.	
5	94087-03055	Grundgehäuse komplett	1	1	Artikel nicht mehr lieferbar.	
6	94087-02006	Av-Dämpfer komplett	1	2	11,00	13,09
7	94087-03007	Obere Abdeckung komplett	1	1	4,66	5,55
8	94087-03008	Luftfilterdeckel komplett	1	1	5,70	6,78
14	94087-02014	Öl / Benzintankdeckel komplett	2	1	3,66	4,36
19	94087-03019	Schraube Luftfilterdeckel	1	1	0,95	1,13
20	94087-03020	Abdeckung Standgasschraube	1	1	2,68	3,19
21	94087-03021	Bremshebel	1	1	4,74	5,64
23	94087-03023	Startergriff	1	1	1,52	1,81
39	94087-03039	Bremsband	1	1	6,38	7,59
42	94087-02043	Benzinschlauch	1	2	5,08	6,05
50	94087-03050	Griffeinlage	1	1	1,43	1,70
51	94087-03051	Gasgestänge	1	1	2,31	2,75
52	94087-02052	Gasgriff komplett	1	1	Artikel nicht mehr lieferbar.	
ohne Abb.	94086-01038	Schlüssel-Kit	1	1	4,27	5,08
ohne Abb.	94086-01039	Kettenschutz	1	1	6,38	7,59
ohne Abb.	94087-03004	Kettenspanner komplett	1	1	4,66	5,55
ohne Abb.	94087-02041	Ein- / Aus Schalter	1	1	8,39	9,98
ohne Abb.	94087-02044	Feile	1	1	4,53	5,39
ohne Abb.	94087-02018	Nadellager	1	1	6,01	7,15
ohne Abb.	94088	Ersatzkette 21 BP zu 94087	1	2	Artikel nicht mehr lieferbar.	
ohne Abb.	94089	ERSATZSCHWERT 40 CM ZU 94087	1	2	Artikel nicht mehr lieferbar.	
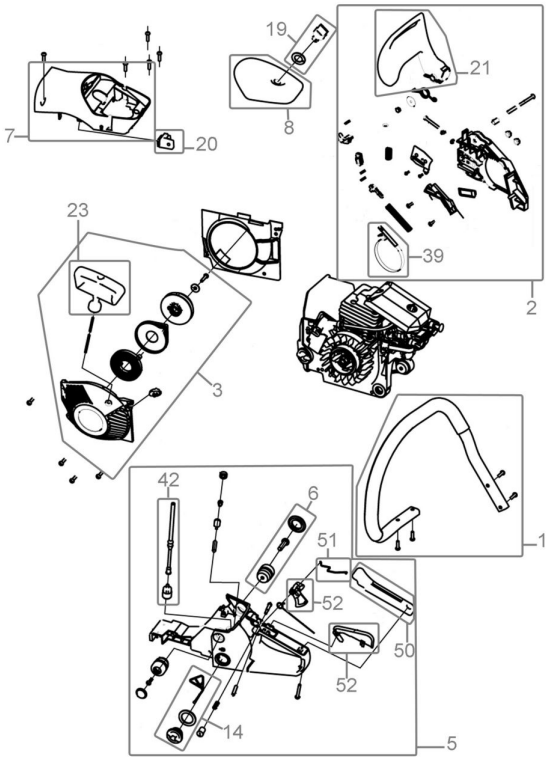
Zeichnung zu: 94087 / FSL94087-03